Instructions d'installation

Fours électriques encastrés de 27 po et 30 po

Des questions? Téléphonez au 1-800-432-2737 ou visitez GEAppliances.com.
Au Canada, téléphonez au 1-800-561-3344 ou visitez electromenagersge.ca.

AVANT DE COMMENCER

Lisez attentivement toutes ces instructions.

- **IMPORTANT -** Conservez ces instructions pour l'inspecteur local.
- **IMPORTANT -** Respectez tous les codes et règlements en vigueur.
- **Remarque destinée à l'installateur -** Veillez à laisser ces instructions au consommateur.
- **Remarque destinée au consommateur -** Conservez ces instructions pour vous y reporter ultérieurement.
- **Niveau de compétence -** L'installation de cet appareil doit être effectuée par un installateur ou un électricien qualifiés.
- L'installateur est responsable de la qualité de l'installation.
- Une défaillance de ce produit causée par une mauvaise installation n'est pas couverte par la garantie.
- Cet appareil est destiné à un usage domestique à l'intérieur uniquement.

AVERTISSEMENT DESTINÉ À L'INSTALLATEUR: Tous les fours encastrés électriques doivent être raccordés par câble (en ligne directe) à une boîte de jonction approuvée. L'utilisation d'une fiche et d'une prise est INTERDITE pour ce type d'appareil.

POUR VOTRE SÉCURITÉ :

⚠AVERTISSEMENT Avant de commencer l'installation, coupez le courant au tableau de distribution et bloquez le disjoncteur pour éviter que le courant ne soit accidentellement rétabli. S'il n'est pas possible de bloquer le disjoncteur, posez un avertissement bien visible, comme une étiquette, sur le tableau de distribution.

Assurez-vous que le four est installé dans une armoire qui est solidement fixée à la structure de l'habitation. Une lourde charge posée sur la porte du four pourrait faire basculer le four et causer des blessures. Ne permettez jamais à personne de grimper, de s'asseoir, de se tenir debout sur la porte du four, ni même de s'y accrocher.

Assurez-vous que les revêtements muraux, les comptoirs et les armoires autour du four peuvent supporter les températures générées par celui-ci (jusqu'à 200 °F/93,3 °C).

31-2003973 Rev. 1 05-26

Instructions d’installation

OUTILS DONT VOUS POURRIEZ AVOIR BESOIN

Perceuse manuelle ou électrique et foret de 1/8 po

Tournevis T20

Tournevis Phillips

Pince à dénuder

Tournevis à douille de 7/16 po

Tournevis à douille de 1/4 po

Clé hexagonale de 3/16 po (French Door seulement)

Clé hexagonale de 1/8 po (French Door seulement)

Gants

Lunettes de sécurité

ARTICLES DONT VOUS POURRIEZ AVOIR BESOIN

Boîte de jonction

Capuchons de connexion

Collier de serrage pour câble de 1/2 po

36 po (91 cm) de corde

INFORMATION DE CONCEPTION

INSTALLATIONS DE FOUR SIMPLE

Le four simple peut être installé seul dans une armoire ou au-dessus d’un tiroir-réchaud. Cependant, il est interdit d’installer le four mural Push-to-Open sous une unité de comptoir ou une table de cuisson. Voir l’étiquette sur le dessus du four pour connaître les modèles de surface de cuisson approuvés.

INSTALLATIONS D’UN FOUR DOUBLE OU COMBINÉ

Un four double ou un four combiné peut être installé seul dans une armoire ou au-dessus d’un tiroir-réchaud. Voir l’étiquette sur le dessus du four pour connaître les modèles de surface de cuisson approuvés.

Il n’est pas permis d’installer les fours à portes françaises à fleur de la surface avant de l’armoire.

IMPORTANT : Reportez-vous toujours aux instructions d’installation fournies avec chaque produit pour en connaître les exigences spécifiques.

Instructions d'installation

1 RETIREZ LES MATÉRIAUX D'EMBALLAGE

Si vous n'enlevez pas les matériaux d'emballage, vous pourriez endommager l'appareil. Retirez du four toutes les pièces d'emballage du four, des grilles et des éléments chauffants. Retirez le film protecteur et les étiquettes de la porte extérieure et du tableau de commande. Retirez également le film protecteur en plastique sur les garnitures et le panneau, le ruban adhésif autour du four et toutes les vis d'expédition qui fixent le four à la plaque de base. Ouvrez la porte du four et retirez le sac de la documentation et les grilles de four. Retirez la garniture inférieure du dessus du four. Elle sera posée à la fin de l'installation. La garniture est emballée séparément et fixée au-dessus de l'appareil avec du ruban adhésif. Retirez les rails du piédestal de la boîte séparée et mettez-les de côté (fours encastrés doubles de 30 po uniquement).

Considérez les options de recyclage des matériaux d'emballage de votre électroménager.

1 A DÉMONTAGE DES VIS D'EXPÉDITION (POUR FOUR COMBINÉ DE 30 po, FOUR SUPÉRIEUR SEULEMENT)

Les vis d'expédition doivent être retirées comme indiqué sur l'illustration. Vous aurez besoin d'un tournevis à douille de 1/4 po.

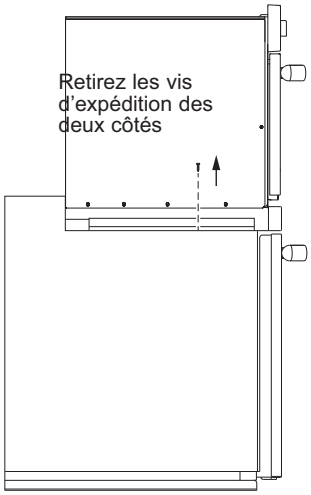

2 PRÉPARATION DE L'OUVERTURE

REMARQUE : Si l'armoire ne possède pas un fond assez solide, deux entretoises ou coulisseaux doivent être installés pour supporter le poids du four. Pour les fours simples, les coulisseaux et entretoises doivent pouvoir supporter un poids de 220 lb (99 kg). Pour les fours doubles et les fours combinés, les coulisseaux et entretoises doivent pouvoir supporter un poids de 400 lb (181 kg).

REMARQUE : Si des marques, des taches ou la découpe sont visibles au-dessus du four installé, il peut s'avérer nécessaire d'ajouter des cales en bois sous les coulisseaux jusqu'à ce que les marques ou l'ouverture soient recouvertes.

REMARQUE : Si l'armoire ne possède pas de façade avant et que ses côtés mesurent moins de 3/4 po (1,9 cm) d'épaisseur, ajoutez des cales d'épaisseur identiques des deux côtés pour obtenir la largeur d'ouverture nécessaire.

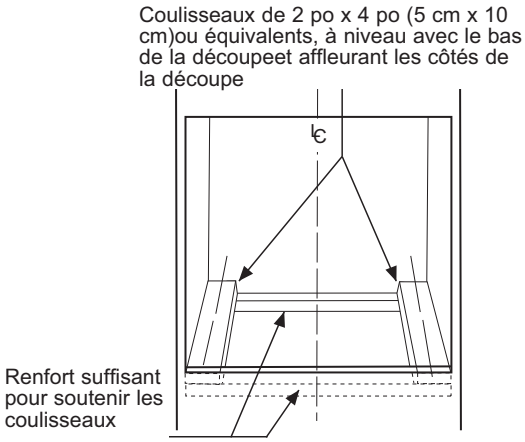

Instructions d'installation

2 A DÉCOUPE POUR FOURS SIMPLES DANS UNE ARMOIRE MURALE

REMARQUE : Si l'armoire ne possède pas de façade avant et que ses côtés mesurent moins de 3/4 po (1,9 cm) d'épaisseur, ajoutez des cales d'épaisseur identiques des deux côtés pour obtenir la largeur d'ouverture nécessaire.

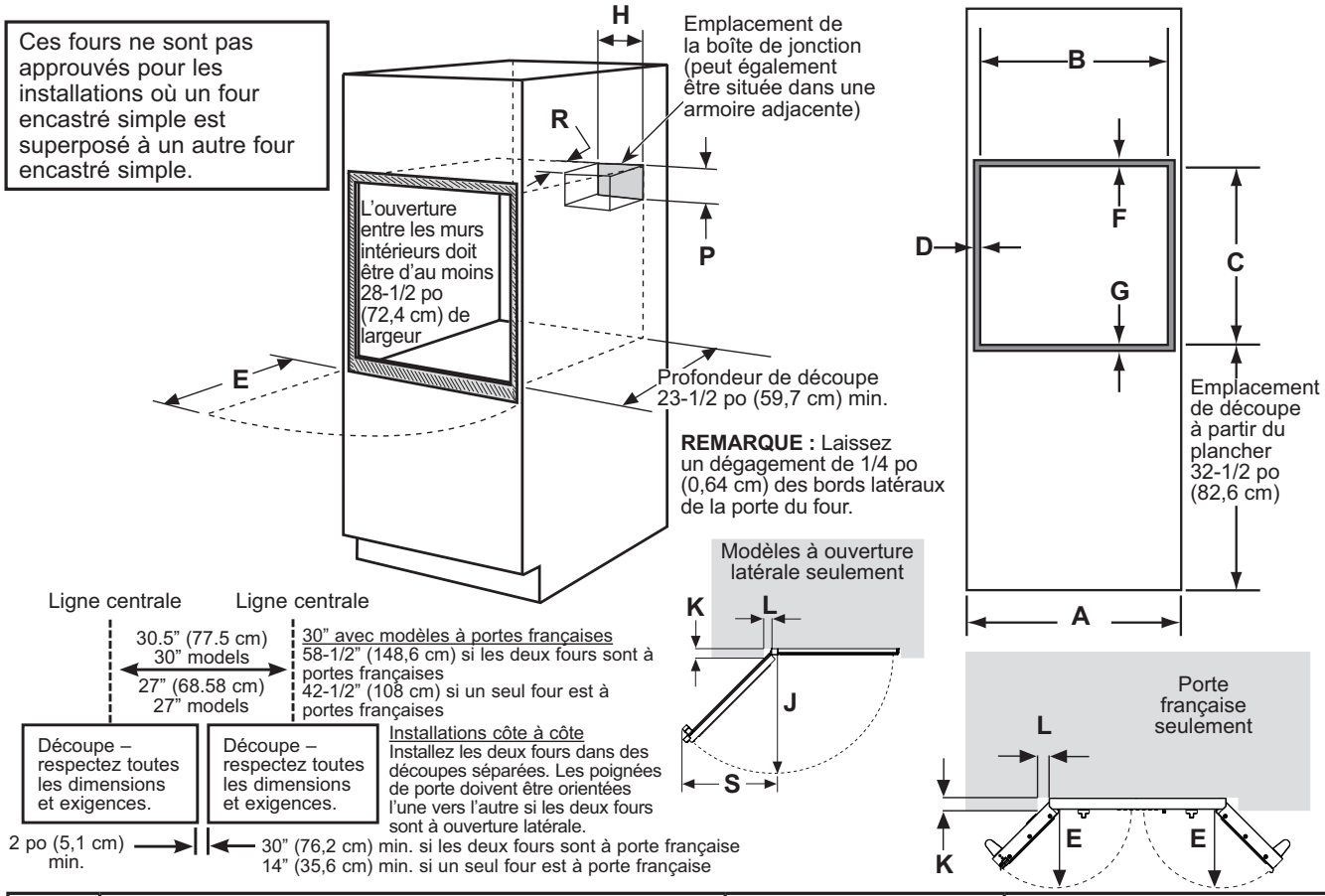

Dims.	Description de la dimension	Four simple de 27 po	Four simple de 30 po
A	Largeur de l'armoire	27 po (68,6 cm)	30 po (76,2 cm)
B	Largeur de la découpe	25 po (63,5 cm) min. 25 1/4 po (64,1 cm) max.	28 1/2 po (72,4 cm) min. 28 5/8 po (72,7 cm) max.
C	Hauteur de la découpe	27 5/8 po (70,2 cm) min. 28 1/8 po (71,4 cm) max.	27 1/4 po (69,2 cm) min. 27 5/16 po (69,4 cm) max.
D	Dégagement de la découpe – bords latéraux*	1 po (2,5 cm)	11/16 po (1,75 cm)
E	Dégagement aux coins adjacents, aux tiroirs, aux murs, etc., lorsque la porte est ouverte	23 po (58,4 cm) min.	23 po (58,4 cm) min.
F	Dégagement de la découpe – haut*	1 po (2,5 cm) min.	1 po (2,5 cm) min. (1 1/4 po [3,2 cm] pour PT9050, ZET1S et ZET1P)
G	Dégagement de la découpe – bas*	1 po (2,5 cm) min.	1 1/4 po (3,2 cm)
H	Emplacement de la boîte de jonction	8 3/4 po (22,2 cm) max., côté droit uniquement	9 1/2 po (24,1 cm) max., côté droit uniquement
J	Profondeur de l'ouverture de la porte – Prévoyez des dégagements supplémentaires pour l'installation et l'utilisation du four		31 1/8 po (77,8 cm) min. 14 po (35,6 cm) min. Porte française seulement
K	Saillie du comptoir ou de la porte d'armoire (mesurez si applicable)		Mesurez « K »
L	Espace entre le bord du comptoir ou de la porte d'armoire et l'ouverture de l'armoire		Si K = 0, L = 0, sinon K = L + 1" (2,54 cm) min.
P	Emplacement de la boîte de jonction	5-1/4 po (13,34 cm) max.	5-1/4 po (13,34 cm) max.
R	Emplacement de la boîte de jonction	2-1/2 po (6,35 cm) max.	2-1/2 po (6,35 cm) max.
S	Largeur de l'ouverture de la porte – Prévoyez des dégagements supplémentaires pour l'installation et l'utilisation du four		24 po (61 cm) min. Porte française seulement

* Ces mesures représentent le dégagement minimal requis pour l'installation du four encastré et ne reflètent pas les dimensions réelles du produit.

2 B DÉCOUPE POUR FOURS SIMPLES – SOUS LE COMPTOIR

REMARQUE : Ces fours sont approuvés pour n'être installés que sous certains modèles, tels qu'indiqué sur une étiquette située sur l'appareil.

Une surface de cuisson à gaz ou électrique peut être installée au-dessus de ce four. Consultez les instructions d'installation de la surface de cuisson pour les dimensions de la découpe. Voir l'étiquette sur le dessus du four pour les modèles approuvés.

Emplacement de la boîte de jonction 240 V/208 V (la boîte de jonction peut être dans une armoire adjacente)

Les raccordements au gaz et à l'électricité pour une surface de cuisson doivent être effectués à un emplacement facilement accessible à droite.

25 po (63,5 cm)

F

Des panneaux supplémentaires peuvent s'avérer nécessaires sur le haut ou les côtés de l'appareil si celui-ci est positionné entre des armoires existantes. Assurez-vous de bien les fixer, car ils maintiendront le four en place dans l'armoire.

A

B

C, D, E

22 po (55,9 cm) min. au-dessus de la plateforme de support

Hauteur du comptoir de 36 po (91,4 cm)

Doit correspondre à la hauteur du panneau inférieur

Plate-forme de support de 3/4 po (1,9 cm) requise

24 po (61 cm)

DOIT POUVOIR SUPPORTER UN POIDS DE 220 lb (99 kg) POUR LES FOURS SIMPLES

Panneau inférieur de 4 po (10,2 cm)

Ligne centrale

Ligne centrale

30,5 po (77,5 cm) – modèles de 30 po

27 po (68,6 cm) – modèles de 27 po

Side-by-Side Installations: Install two ovens in separate cutouts.

Surface de cuisson

Découpe – respectez toutes les dimensions et exigences.

Découpe – respectez toutes les dimensions et exigences.

2 po (5,1 cm) min.

REMARQUE : Une surface de cuisson peut être centrée sur l'un ou l'autre des fours dans l'installation côte à côte.

IMPORTANT : Maintenez une distance minimum de 31-1/4 po entre le dessus du comptoir et la plateforme du four encastré afin qu'il n'y ait pas d'interférence entre la surface de cuisson et le four encastré (voir l'illustration).

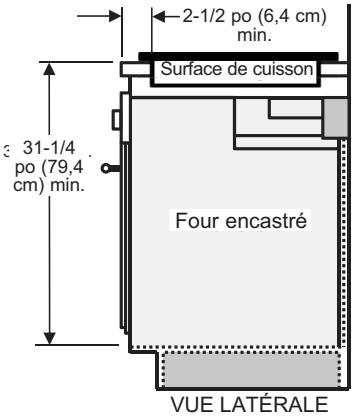

VUE LATÉRALE

Dimension	Description de la dimension	Four simple de 27 po	Four simple de 30 po
A	Largeur de l'armoire	25 po (63,5 cm) min. 25 1/4 po (64,1 cm) max.	28 1/2 po (72,4 cm) min. 28 5/8 po (72,7 cm) max.
B	Hauteur de la découpe	27 5/8 po (70,2 cm) min. 28 1/8 po (71,4 cm) max.	27 1/4 po (69,2 cm) min. 27 5/16 po (69,4 cm) max.
C	Dégagement de la découpe – haut*	1 po (2,5 cm)	1 po (2,5 cm) (1 1/4 po [3,2 cm] pour PT9050, ZET1S et ZET1P)
D	Dégagement de la découpe – bas*	1 po (2,5 cm)	1 1/4 po (3,2 cm)
E	Dégagement de la découpe – bords latéraux*	1 po (2,5 cm)	11/16 po (1,75 cm)
F	Emplacement de la boîte de jonction	8 3/4 po (22,2 cm) max., côté droit seulement	9 1/2 po (24,1 cm) max., côté droit uniquement

* Ces mesures représentent le dégagement minimal requis pour l'installation du four encastré et ne reflètent pas les dimensions réelles du produit.

Passez à la section 4.

2 C DÉCOUPE POUR FOURS DOUBLES (2 FOURS THERMIQUES)

REMARQUE : Si l'armoire ne possède pas de façade avant et que ses côtés mesurent moins de 3/4 po (1,9 cm) d'épaisseur, ajoutez des cales d'épaisseur identiques des deux côtés pour obtenir la largeur d'ouverture nécessaire.

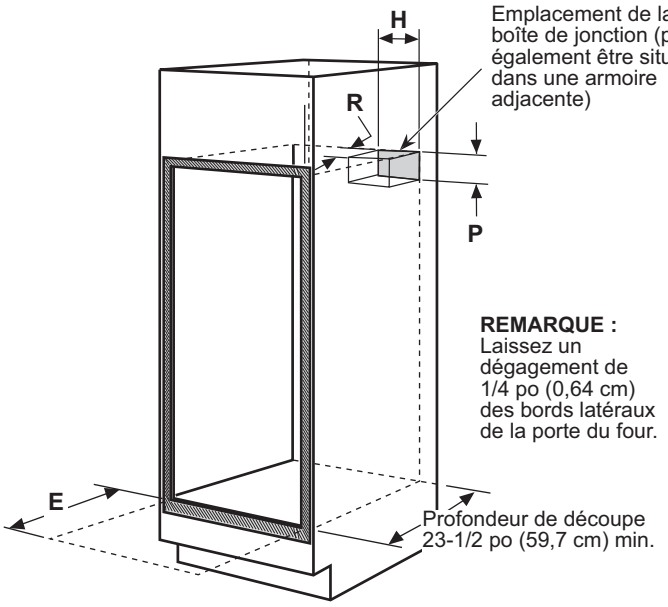

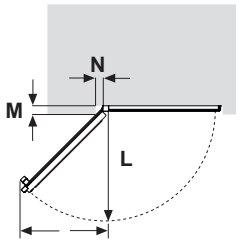

Ouverture de porte à gauche illustrée.

L'ouverture de porte à droite s'effectue en sens inverse.

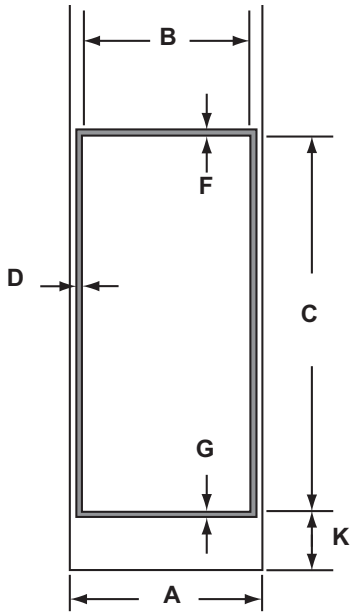

Dim.	Description	Four double de 27 po	Four double de 30 po avec piédestal	Four double de 30 po sans piédestal
A	Largeur de l'armoire	27 po (68,6 cm)	30 po (76,2 cm)	30 po (76,2 cm)
B	Largeur de la découpe	25 po (63,5 cm) min. 25¼ po (64,1 cm) max.	28½ po (72,4 cm) min. 28⅝ po (72,7 cm) max.	28½ po (72,4 cm) min. 28⅝ po (72,7 cm) max.
C	Hauteur de la découpe	49 11/16 po (126,2 cm) min. 50⅛ po (127,3 cm) max.	51 13/16 po (131,6 cm) min. 51 15/16 po (131,9 cm) max.	50¼ po (127,64 cm)
D	Dégagement de la découpe – bords latéraux*	1 po (2,5 cm)	11/16 po (1,75 cm)	11/16 po (1,75 cm)
E	Dégagement aux coins adjacents, aux tiroirs, aux murs, etc., lorsque la porte est ouverte	23 po (58,4 cm) min.	23 po (58,4 cm) min.	23 po (58,4 cm) min.
F	Dégagement de la découpe – haut*	1 po (2,5 cm) min.	1 po (2,5 cm) min. (1¼ po [3,2 cm] pour PT9550, ZET2S et ZET2P)	1 po (2,5 cm) min. (1¼ po [3,2 cm] pour PT9550, ZET2S et ZET2P)
G	Dégagement de la découpe – bas*	1 po (2,5 cm) min.	1¼ po (3,2 cm)	1¼ po (3,2 cm)
H	Emplacement de la boîte de jonction	8¾ po (22,2 cm) max., côté droit seulement	9½ po (24,1 cm) max., côté droit seulement	9½ po (24,1 cm) max., côté droit seulement
K	Emplacement de découpe partir du plancher	13¼ po (33,7 cm) min.	12 po (30,5 cm) min.	12 po (30,5 cm) min.
L	Profondeur de l'ouverture de la porte – Prévoyez des dégagements supplémentaires pour l'installation et l'utilisation du four		31⅛ po (77,8 cm) min.	31⅛ po (77,8 cm) min.
M	Saillie du comptoir ou de la porte d'armoire (mesurez si applicable)		Mesurez « M »	Mesurez « M »
N	Espace entre le bord du comptoir ou de la porte d'armoire et l'ouverture de l'armoire		Si K = 0, L = 0, sinon K = L + 1" (2,54 cm) min.	Si K = 0, L = 0, sinon K = L + 1" (2,54 cm) min.
P	Emplacement de la boîte de jonction	5-1/4" (13.34 cm) max.	5-1/4" (13.34 cm) max.	5-1/4" (13.34 cm) max.
R	Emplacement de la boîte de jonction	2-1/2" (6.35 cm) max.	2-1/2" (6.35 cm) max.	2-1/2" (6.35 cm) max.
S	Largeur de l'ouverture de la porte – Prévoyez des dégagements supplémentaires pour l'installation et l'utilisation du four		24 po (61 cm) min.	24 po (61 cm) min.

* Ces mesures représentent le dégagement minimal requis pour l'installation du four encastré et ne reflètent pas les dimensions réelles du produit.

Passez à la section 3.

2 D DÉCOUPE POUR FOURS COMBINÉS (AVEC FOUR À MICRO-ONDES SUPÉRIEUR)

REMARQUE : Si l'armoire ne possède pas de façade avant et que ses côtés mesurent moins de 3/4 po (1,9 cm) d'épaisseur, ajoutez des cales d'épaisseur identiques des deux côtés pour obtenir la largeur d'ouverture nécessaire.

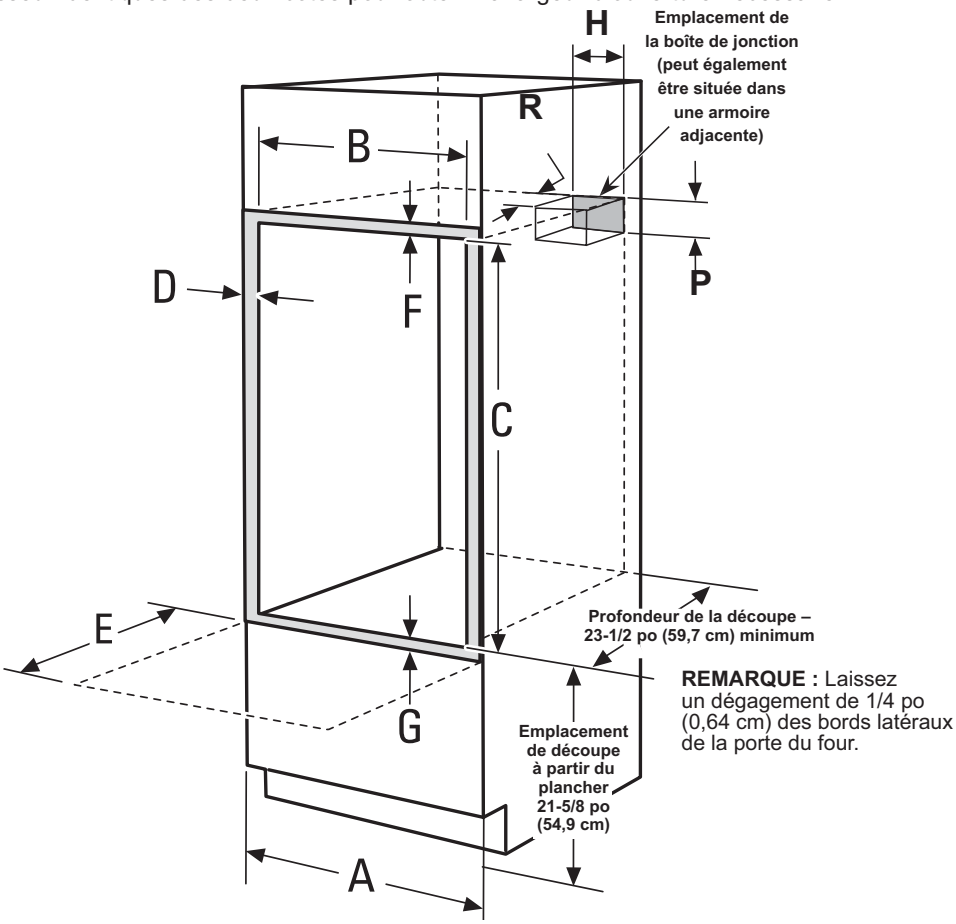

Dim.	Description	Four de 27 po avec micro-ondes	Four de 30 po avec micro-ondes
A	Largeur de l'armoire	27 po (68,6 cm)	30 po (76,2 cm)
B	Largeur de la découpe	25 po (63,5 cm) min. 25 1/4 po (64,1 cm) max.	28 1/2 po (72,4 cm) min. 28 5/8 po (72,7 cm) max.
C	Hauteur de la découpe	41 1/8 po (104,5 cm) min. 41 1/4 po (104,8 cm) max.	42 3/16 po (107,2 cm) min. 42 1/4 po (107,3 cm) max.
D	Dégagement de la découpe – bords latéraux*	1 po (2,5 cm)	11/16 po (1,75 cm)
E	Dégagement aux coins adjacents, aux tiroirs, aux murs, etc., lorsque la porte est ouverte	23 po (58,4 cm) min.	23 po (58,4 cm)
F	Dégagement de la découpe – haut*	1 po (2,5 cm) min.	1 po (2,5 cm) min.
G	Dégagement de la découpe – bas*	1 po (2,5 cm) min.	1 1/4 po (3,2 cm)
H	Emplacement de la boîte de jonction	8 3/4 po (22,2 cm) max., côté droit uniquement	9 1/2 po (24,1 cm) max., côté droit uniquement
P	Emplacement de la boîte de jonction	5-1/4" (13.34 cm) max.	5-1/4" (13.34 cm) max.
R	Emplacement de la boîte de jonction	2-1/2" (6.35 cm) max.	2-1/2" (6.35 cm) max.

* Ces mesures représentent le dégagement minimal requis pour l'installation du four encastré et ne reflètent pas les dimensions réelles du produit.

Passez à la section 2E.

2 E FIXATION DU MICRO-ONDES/FOUR ADVANTIUM SUPÉRIEUR À L’ARMOIRE

Pour four double avec micro-ondes ou four Advantium supérieur. Fixez un taquet en bois sur le côté de l’armoire afin que le four supérieur puisse être fixé au taquet à l’aide des vis fournies.

Exigences concernant l’armoire (four de 27 po)

- Aucune cale (ou taquet) n’est requise lorsque l’armoire correspond à la largeur minimale exigée.
- Si l’armoire correspond à la largeur maximale, ajoutez des cales en bois pour atteindre la largeur minimale exigée.

Exigences concernant l’armoire (four de 30 po)

- Aucune cale (ou taquet) n’est requise lorsque l’armoire correspond à la largeur minimale exigée.
- Si l’armoire correspond à la largeur maximale, ajoutez des taquets en bois comme illustré.

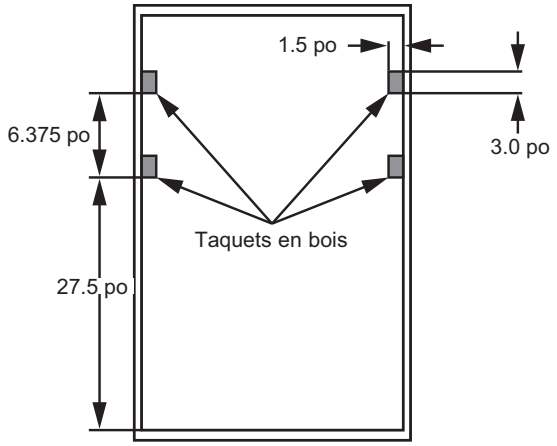

Emplacements des taquets sur l’armoire de 30 po avec condition de découpe maximale

2 F PORTE FRANÇAISE SEULEMENT : DÉCOUPE SOUS UN MICRO-ONDES/ ADVANTIUM ET AU-DESSUS D’UN TIROIR CHAUFFANT

REMARQUE: Installez le four uniquement avec les modèles spécifiques indiqués sur l’étiquette située sur le dessus du four.

REMARQUE: Installez le four uniquement avec les modèles spécifiques indiqués sur l’étiquette située sur le dessus du four.

Des dégagements supplémentaires entre les découpes peuvent être nécessaires. Vérifiez que les supports du four au-dessus de l’emplacement du Warming Drawer (tiroir-réchaud) n’obstruent pas la profondeur et la hauteur intérieures requises.

Lors de l’installation d’un Warming Drawer (tiroir-réchaud) sous un four simple ou double, une prise distincte de 120 V, 60 Hz, correctement mise à la terre, doit être installée. Consultez les instructions d’installation fournies avec le Warming Drawer (tiroir-réchaud) pour connaître les exigences d’installation spécifiques.

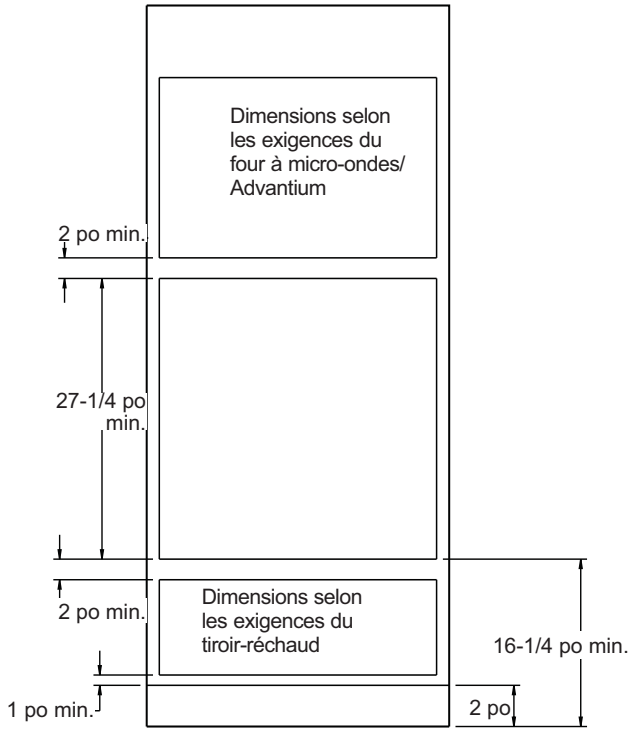

2 G DÉCOUPE POUR UNE INSTALLATION AU-DESSUS D'UN TIROIR-RÉCHAUD

REMARQUE : Installez le four seulement avec les modèles figurant sur l'étiquette située sur le dessus du four.

REMARQUE : Un dégagement supplémentaire peut être requis entre les découpes. Assurez-vous que les supports de four au-dessus du tiroir-réchaud n'obstruent pas les dégagements de profondeur et de hauteur requis à l'intérieur.

Lors de l'installation d'un tiroir-réchaud sous un four simple, double ou combiné, une prise séparée de 120 V, 60 Hz et correctement mise à la terre doit être installée. Reportez-vous aux instructions d'installation fournies avec le tiroir-réchaud pour les exigences d'installation spécifiques.

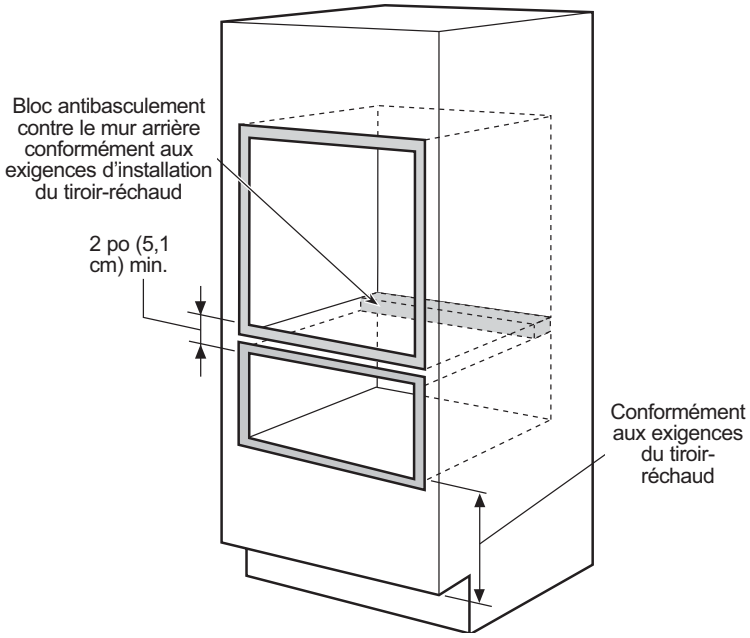

Passez à la section 3 pour le four encastré double avec piédestal. Sinon, passez à la section 4.

2 H INSTRUCTIONS POUR UNE INSTALLATION AFFLEURANTE DU FOUR MURAL INTÉGRÉ

MATÉRIEL SUPPLÉMENTAIRE DONT VOUS AUREZ BESOIN

- Ruban-cache sans résidus – Largeur 2 po (min.)

PRÉPARATION

1. Mesurez votre armoire pour vous assurer que toutes les dimensions correspondent aux exigences spécifiques de l'installation affleurante pour votre modèle (voir le tableau).
2. Appliquez du ruban-cache sans résidus sur toutes les faces de l'armoire pour les protéger lors de l'installation de l'unité. Pour chaque bord de l'ouverture de l'armoire, commencez l'application du ruban à 1/2 po à l'intérieur de la face de l'armoire et enveloppez le pourtour de la face avant pour protéger les bords. Assurez-vous que le ruban s'étend sur tout le pourtour de l'ouverture : haut, bas et deux côtés.

INSTALLATION

1. Suivez les instructions principales pour l'installation du produit.
2. Retirez le ruban-cache sans résidus avant d'insérer les vis de montage pour éviter de coincer le ruban.
3. Effectuez les autres étapes de l'installation.

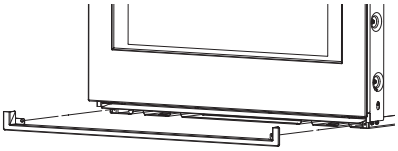

1. Installation affleurante de la garniture inférieure

2. Installation affleurante de la garniture en aluminium extrudé

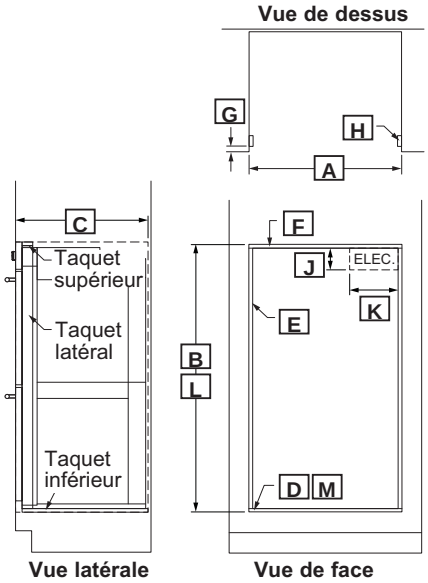

Laissez un dégagement de 1/8 po depuis les bords latéraux de la porte du four

2 H INSTRUCTIONS POUR UNE INSTALLATION AFFLEURANTE DU FOUR MURAL INTÉGRÉ (suite)

			30”							
			Four simple				Four double			
1. Installation affleurante de la garniture inférieure			PTS7000 PTS9000	CTS70DM CTS90DM	ZTS90DS ZTSX1DS	ZTS90DP ZTSX1DP	PTD7000 PTD9000	CTD70DM CTD90DM	ZTD90DS ZTDX1DS	ZTD90DP ZTDX1DP
Découpe	**A**	Largeur de découpe min. avec jeux latéraux de 1/8”	30	30	30	30	30	30	30	30
	B	Hauteur de découpe min. avec jeu sup. 1/8”, jeu inf. 1/4”	29	29	29-1/16	29-1/16	51-1/2	51-1/2	51-9/16	51-9/16
	C	Profondeur de découpe minimale	24-3/4	24-3/4	24-15/16	24-15/16	24-3/4	24-3/4	24-15/16	24-15/16
Taquets	**D**	Épaisseur taquet inférieur, sur toute la profondeur de l’armoire	11/16	11/16	11/16	11/16	11/16	11/16	11/16	11/16
	E	Épaisseur du taquet latéral	3/4	3/4	3/4	3/4	3/4	3/4	3/4	3/4
	F	Épaisseur du taquet supérieur	1-1/16	1-1/16	1-1/8	1-1/8	5/8	5/8	5/8	5/8
	G	Retrait – Tous les taquets	1-1/4	1-1/4	1-3/8	1-7/16	1-1/4	1-1/4	1-3/8	1-7/16
**	**H**	Profondeur - Taquets latéral et supérieur	2-1/2	2-1/2	2-1/2	2-1/2	2-1/2	2-1/2	2-1/2	2-1/2
Boîte électrique	**J**	Verticale depuis le coin supérieur droit	5-1/4	5-1/4	5-1/4	5-1/4	5-1/4	5-1/4	5-1/4	5-1/4
	K	Horizontale depuis le coin supérieur droit	9-1/2	9-1/2	9-1/2	9-1/2	9-1/2	9-1/2	9-1/2	9-1/2
2. Installation affleurante de la garniture en aluminium extrudé					ZTSX1DS ZX30VT1*	ZTSX1DP ZX30VT1*			ZTDX1DS ZX30VT2*	ZTDX1DP ZX30VT2*
Découpe	**L**	Hauteur minimale de découpe avec un dégagement supérieur de 1/8 po et un dégagement inférieur de 1/8 po			28-5/8	28-5/8			51-1/8	51-1/8
Taquet	**M**	Épaisseur de la traverse inférieure – s’étend sur toute la profondeur de l’armoire			1/4	1/4			1/4	1/4

			27”							
			Four simple				Four double			
1. Installation affleurante de la garniture inférieure			PKS7000	CKS70DM	ZKS90DS	ZKS90DP	PKD7000	CKD70DM	ZKD90DS	ZKD90DP
Découpe	**A**	Largeur de découpe min. avec jeux latéraux de 1/8”	27	27	27	27	27	27	27	27
	B	Hauteur de découpe min. avec jeu sup. 1/8”, jeu inf. 1/4”	29-3/16	29-3/16	29 -1/4	29 -1/4	51-1/2	51-1/2	51-9/16	51-9/16
	C	Profondeur de découpe minimale	24-3/4	24-13/16	24-15/16	24-15/16	24-3/4	24-13/16	24-15/16	24-15/16
Taquets	**D**	Épaisseur taquet inférieur, sur toute la profondeur de l’armoire	11/16	11/16	11/16	11/16	11/16	11/16	11/16	11/16
	E	Épaisseur du taquet latéral	1	1	1	1	1	1	1	1
	F	Épaisseur du taquet supérieur	7/8	7/8	15/16	15/16	1-1/8	1-1/8	1-3/16	1-3/16
	G	Retrait – Tous les taquets	1-1/4	1-5/16	1-3/8	1-7/16	1-1/4	1-5/16	1-3/8	1-7/16
**	**H**	Profondeur - Taquets latéral et supérieur	2-1/2	2-1/2	2-1/2	2-1/2	2-1/2	2-1/2	2-1/2	2-1/2
Boîte électrique	**J**	Verticale depuis le coin supérieur droit	5-1/4	5-1/4	5-1/4	5-1/4	5-1/4	5-1/4	5-1/4	5-1/4
	K	Horizontale depuis le coin supérieur droit	9-1/2	9-1/2	9-1/2	9-1/2	9-1/2	9-1/2	9-1/2	9-1/2
2. Installation affleurante de la garniture en aluminium extrudé					ZX27VT1*	ZX27VT1*			ZX27VT2*	ZX27VT2*
Découpe	**L**	Hauteur minimale de découpe avec un dégagement supérieur de 1/8 po et un dégagement inférieur de 1/8 po			28-13/16	28-13/16			51-1/8	51-1/8
Taquet	**M**	Épaisseur de la traverse inférieure – s’étend sur toute la profondeur de l’armoire			1/4	1/4			1/4	1/4

Toutes les dimensions indiquées sont en pouces.
* Trousse de garniture d’accessoire vendue uniquement comme pièce de rechange
**Pour les installations combinées, plaque de cuisson au-dessus d’un four mural, utilisez une profondeur de tasseau de 1 ½.

3 A DÉTERMINER QUAND UTILISER LE PIÉDESTAL (FOUR DOUBLE DE 30 po UNIQUEMENT)

UTILISATION DU PIÉDESTAL REQUISE

Lors du remplacement d'un ancien four double encastré de 30 po d'Électroménagers GE par un nouveau modèle de la même marque. Hauteur de la découpe = 51-13/16 po à 51-15/16 po. Il s'agit de notre hauteur de découpe standard.

UTILISATION DU PIÉDESTAL NON REQUISE

Lors du remplacement d'un ancien four double encastré de 30 po d'un autre fabricant (p. ex. Whirlpool) par un four double encastré de 30 po d'Électroménagers GE. Hauteur de la découpe = 50-1/4 po. Vous devrez vérifier que la découpe existante est de 50-1/4 po.

Il est recommandé d'utiliser le piédestal si le nouveau four mural double de 30 po d'Électroménagers GE est installé dans une nouvelle construction (c.-à-d. pas un remplacement).

3 B INSTALLATION DES RAILS DU PIÉDESTAL (FOURS DOUBLES DE 30 po SEULEMENT)

A. Positionnez les rails du piédestal avec la découpe supérieure vers l'avant de l'ouverture et les brides inférieures, pointant vers le centre. Positionnez chaque rail sur le plancher ou le coulisseau de l'armoire, légèrement vers l'intérieur à partir du côté de l'armoire. Assurez-vous que l'avant d'aucun des rails ne dépasse l'avant de l'ouverture de l'armoire.

B. Percez des avant-trous et fixez les rails au coulisseau ou au bas de l'armoire avec la quincaillerie fournie.

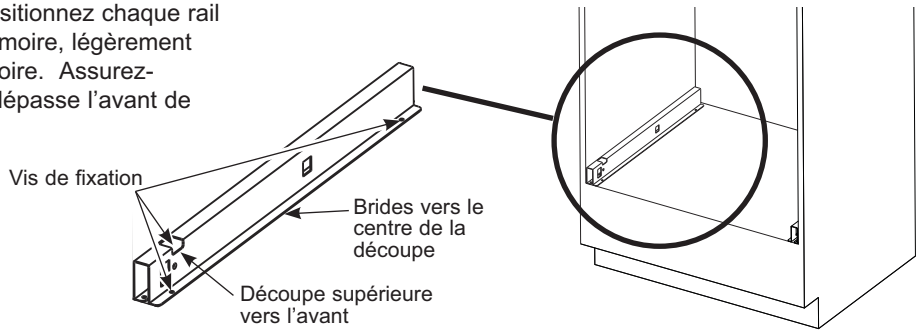

4 RETRAIT DE LA PORTE (RECOMMANDÉ POUR LES FOURS THERMIQUES)

⚠AVERTISSEMENT La porte du four à micro-ondes d'un four combiné ne doit jamais être retirée, sauf par un technicien certifié.

REMARQUE : Le retrait de la porte n'est pas une exigence, mais cela facilite l'installation du four. **Sur les fours munis d'une caméra :** avant de retirer la porte, débranchez le faisceau de la caméra en décrochant le connecteur enclenché dans le bas de la porte.

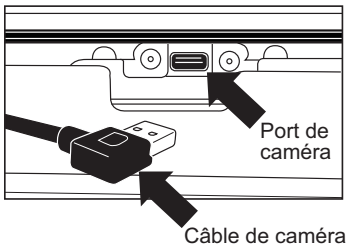

Porte du four supérieur (modèles Twinflex seulement)

La porte supérieure contient de nombreux composants électroniques et commandes du four. Il est recommandé que la porte supérieure soit retirée uniquement par un technicien de service qualifié.

Porte du four inférieur (sur certains modèles)

La porte inférieure est très lourde. Faites attention lors du retrait et du levage de la porte. NE PAS soulever la porte par la poignée.

Pour enlever la porte :

A. Ouvrez la porte du four aussi grand que possible.

B. Retirez le support de charnière (le cas échéant) du cadre avant et mettez-le de côté. Le support de charnière (le cas échéant) doit être replacé pour assurer le bon fonctionnement de la porte lorsque cette dernière est réinstallée.

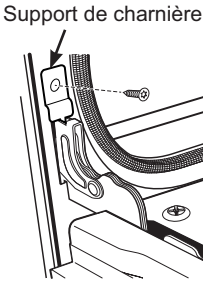

C. Poussez les deux verrous de charnière vers le cadre de la porte en position déverrouillée. Cela pourrait demander l'utilisation d'un tournevis à lame plate. NE SOULEVEZ PAS LA PORTE PAR SA POIGNÉE!

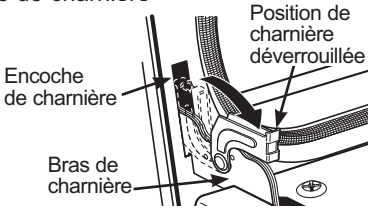

D. Placez les mains des deux côtés de la porte et fermez-la en position de retrait (environ 1 à 2 po [2,5 à 5,1 cm] de la position fermée).

E. Soulevez et retirez la porte jusqu'à ce que les bras de charnière soient dégagées de leur encoche. **REMARQUE :** La porte du four est très lourde. Assurez-vous de bien tenir la porte avant de la soulever pour la faire sortir des charnières. Faites attention une fois que la porte a été enlevée. Ne posez pas la porte par terre sur sa poignée. Cela pourrait la bosseler ou l'égratigner.

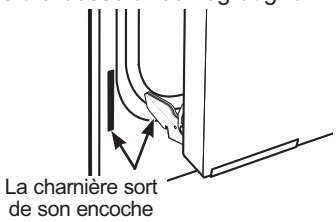

4 A RÉGLAGE DE LA GÂCHE DE PORTE (MODÈLES À OUVERTURE LATÉRALE SEULEMENT)

Description : La gâche de l'appareil maintient la porte fermée pendant la cuisson et dépasse à l'intérieur de la structure du four. L'angle de la gâche peut être ajusté si la porte est trop difficile ou trop facile à ouvrir ou à fermer.

Procédure : Utilisez une pince standard à mâchoires lisses pour exercer une pression vers le bas ou vers le haut sur la gâche, selon la préférence du client.

- Difficile à ouvrir : Exercez une pression vers le bas pour donner à la gâche une courbure supplémentaire de 1 à 6°.
- Facile à ouvrir/fermer : Exercez une pression vers le haut jusqu'à ce que la force d'ouverture et de fermeture souhaitée soit atteinte.

REMARQUE : De petits ajustements sont recommandés afin d'éviter des changements majeurs dans la force nécessaire pour pousser ou tirer la porte.

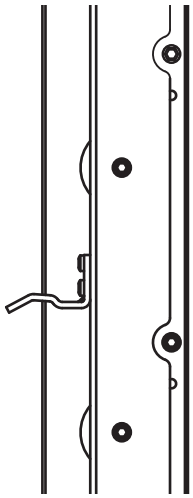

5 EXIGENCES ÉLECTRIQUES

⚠AVERTISSEMENT Cet appareil doit être correctement mis à la terre.

⚠AVERTISSEMENT Pour prévenir les risques d'incendie ou de décharge électrique, n'utilisez pas de rallonge électrique avec cet appareil.

⚠AVERTISSEMENT Pour prévenir le risque de choc électrique, enlevez le fusible ou déclenchez le disjoncteur au panneau de distribution électrique avant d'entreprendre l'installation.

⚠AVERTISSEMENT Un raccordement incorrect du câblage en aluminium du domicile à des fils en cuivre présente un risque de nature électrique et peut entraîner un incendie. N'utilisez que des connecteurs conçus pour le raccordement du cuivre à l'aluminium et suivez attentivement les instructions de leur fabricant.

Nous vous recommandons d'avoir recours aux services d'un électricien qualifié pour effectuer le câblage électrique et le raccordement de votre électroménager. Après l'installation, demandez à l'électricien de vous montrer comment couper l'alimentation de l'appareil.

Vous devez utiliser un système électrique monophasé de 120/208 V CA ou de 120/240 V CA et 60 Hz. Lorsque le câblage de la maison est en aluminium, utilisez des connecteurs correctement installés et homologués pour une utilisation avec un câblage en aluminium.

Depuis le 1er janvier 1996, le Code national de l'électricité exige que chaque nouvelle construction (non existante) ait recours à un raccordement à quatre conducteurs pour un four électrique. Lorsque vous installez un four électrique dans une nouvelle construction, une maison mobile, un véhicule de plaisance ou dans un endroit où les codes locaux interdisent la mise à la terre par le biais d'un conducteur neutre, reportez-vous à la section sur le raccordement à un circuit de dérivation à quatre conducteurs.

Renseignez-vous auprès des services publics locaux pour savoir quels sont les codes électriques applicables dans votre région. Ne pas raccorder votre four conformément aux codes en vigueur pourrait se révéler dangereux. En l'absence de codes locaux, votre four devrait être raccordé et protégé par un fusible, conformément à la dernière édition du Code national de l'électricité (NFPA 70) disponible auprès de la National Fire Protection Association.

Cet appareil est conçu pour être alimenté à une tension et une fréquence appropriées, et doit être branché à un circuit de dérivation individuel correctement mis à la terre et protégé par un disjoncteur ou un fusible temporisé. Reportez-vous à la plaque signalétique sur le cadre du four pour déterminer les valeurs nominales du produit.

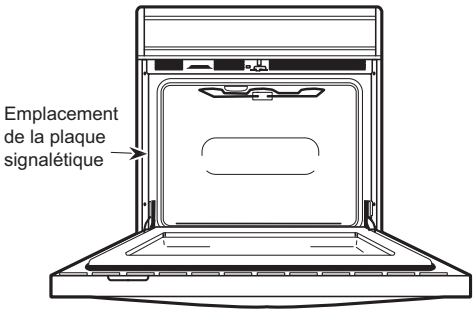

La plaque signalétique se trouve sur le bord latéral du four.

Utilisez le tableau ci-dessous pour déterminer la protection minimale recommandée pour le circuit indépendant.

Puissance nominale en kW à 240 V	Puissance nominale en kW à 208 V	Puissance du circuit recommandé (indépendant)
≤ 4,8 kW	≤ 4,1 kW	20 A
4,9 à 7,2 kW	4,2 à 6,2 kW	30 A
7,3 à 9,6 kW	6,3 à 8,3 kW	40 A
9,7 à 12,0 kW	8,4 à 10,4 kW	50 A

NE RACCOURCISSEZ PAS le câble souple. Le collier de serrage du câble doit être bien fixé à la boîte de jonction et le câble souple doit être fermement attaché au collier de serrage. Si le câble souple ne rentre pas dans le collier de serrage, n'installez pas le four tant que vous ne disposez pas d'un collier de serrage de dimension appropriée.

Les 3 fils fournis avec cet appareil sont homologués pour un raccordement à des systèmes électriques résidentiels de calibre supérieur. L'isolation de ces 3 fils est certifiée pour une utilisation à des températures très supérieures à la température nominale d'un système électrique résidentiel. La capacité de transport de courant actuelle du conducteur dépend du calibre du câble et de la température nominale de son isolation.

6 RACCORDEMENTS ÉLECTRIQUES

⚠AVERTISSEMENT Coupez le courant au tableau de distribution et verrouillez le disjoncteur pour éviter que le courant ne soit remis accidentellement. S’il n’est pas possible de bloquer le disjoncteur, posez un avertissement bien visible, comme une étiquette, sur le tableau de distribution.

Placez le four sur une table ou sur une plateforme à la hauteur de l’ouverture d’installation. Pour un four simple, la plateforme doit pouvoir supporter un poids de 220 lb (99 kg); pour un four double ou combiné, la plateforme doit pouvoir supporter un poids de 400 lb (181 kg). Raccordez le câble souple à la boîte de jonction électrique comme illustré ci-dessous*. Positionnez le câble de manière à ce qu’il se trouve derrière l’appareil en formant une boucle lorsque le four est installé**. Vous devez acheter un collier de serrage approprié pour terminer le raccordement du câble à la boîte de jonction.

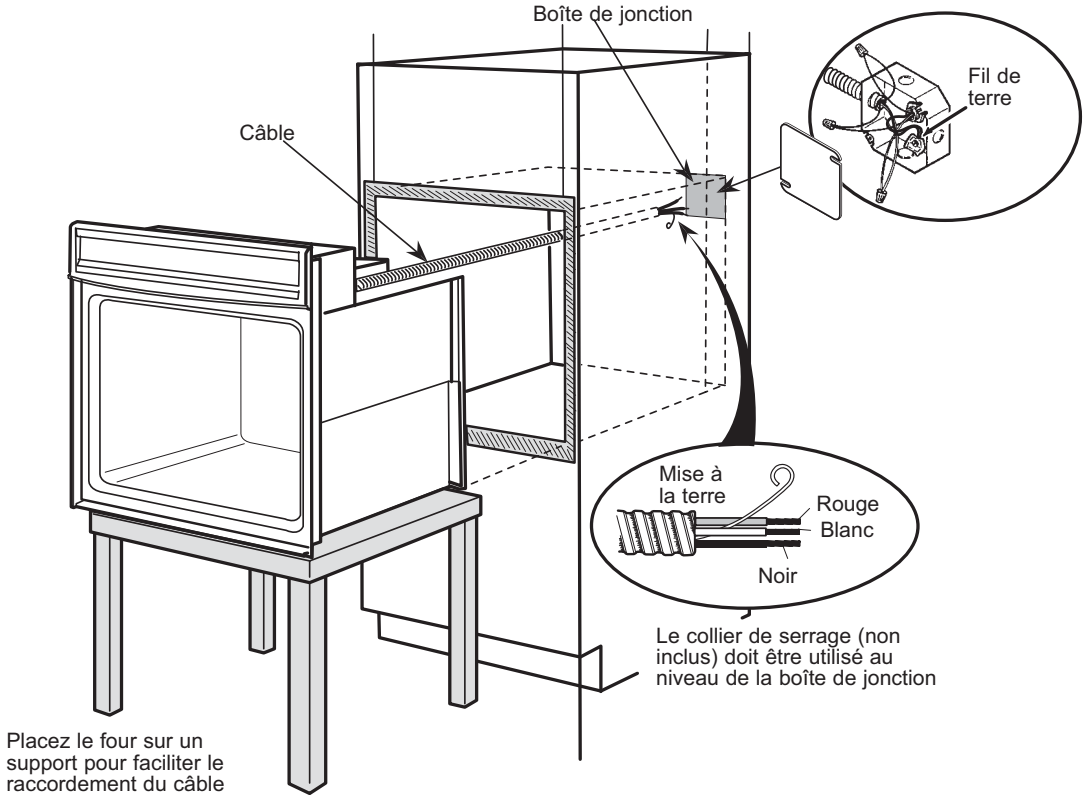

* Les fours sont équipés d’un câble de 40 po long. Si un câble plus long est souhaité, il peut y en avoir un disponible pour votre modèle. Pour vérifier la disponibilité des pièces ou en commander, appelez GE Appliances au 1-800-GE-CARES.

** Four combiné avec four à micro-ondes supérieur : Il est recommandé d’installer le câble à travers le côté de la boîte de jonction comme indiqué dans l’illustration ci-dessus.

7 RACCORDEMENT À UN CIRCUIT DE DÉRIVATION À TROIS CONDUCTEURS

REMARQUE : Si les fils de la résidence sont des conducteurs en aluminium, voir les **AVERTISSEMENTS** dans la section 5 sur les exigences électriques.

Lorsque vous faites un raccordement à un circuit de dérivation à trois conducteurs, si les codes locaux le permettent :

A. À l'aide d'un capuchon de connexion, raccordez le conducteur de terre du four avec le fil neutre (blanc) au fil neutre du circuit de dérivation (blanc ou gris).

B. À l'aide de capuchons de connexion, raccordez les fils rouge et noir du four aux fils rouge et noir du circuit de dérivation, conformément aux codes locaux.

C. Installez un collier de détendeur approprié.

D. Installez le couvercle de la boîte de jonction.

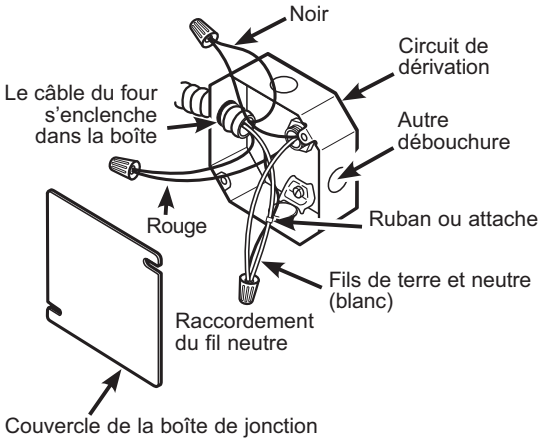

8 RACCORDEMENT À UN CIRCUIT DE DÉRIVATION À QUATRE CONDUCTEURS

REMARQUE : Si les fils de la résidence sont des conducteurs en aluminium, voir les AVERTISSEMENTS dans la section 5 sur les exigences électriques.

Lorsque vous faites un raccordement à un circuit de dérivation à quatre conducteurs, si les codes locaux le permettent :

A. Détachez le fil neutre (blanc) des autres fils. Au besoin, coupez le fil neutre (blanc) et dénudez-le à nouveau pour exposer la bonne longueur de conducteur.

B. Attachez le fil de terre de l'appareil (fil vert ou fil de cuivre nu) conformément aux codes locaux.

C. À l'aide d'un capuchon de connexion, raccordez le fil neutre (blanc) du four au fil neutre (blanc ou gris) du circuit de dérivation, conformément aux codes locaux.

D. À l'aide de capuchons de connexion, raccordez les fils rouge et noir du four aux fils rouge et noir du circuit de dérivation, conformément aux codes locaux.

E. Installez un collier de détendeur approprié.

F. Installez le couvercle de la boîte de jonction.

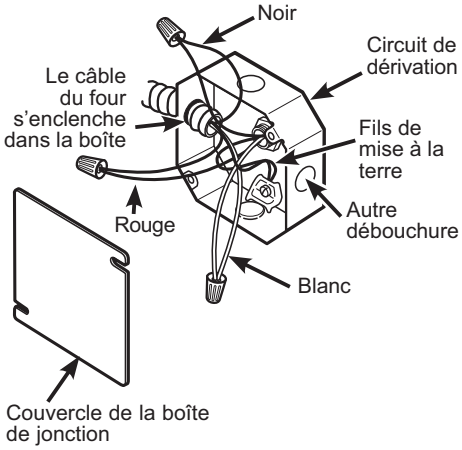

9 GLISSER LE FOUR DANS L'OUVERTURE

A. Avec une corde de 36 po (91 cm), faites une boucle (ne pas nouer) autour du câble avant de faire glisser le four dans l'ouverture. Cela évitera que le câble ne tombe derrière le four.

B. Soulevez le four dans la découpe de l'armoire en utilisant l'ouverture du four pour le tenir. Poussez doucement en appuyant sur le cadre avant du four. Ne poussez pas en appuyant sur les rebords extérieurs.

C. Lorsque vous faites glisser le four vers l'arrière, tirez sur la corde pour que le câble repose sur le dessus du four en une boucle naturelle. Pour un four combiné, tirez le câble de sorte qu'il se trouve au-dessus du four inférieur sur le côté gauche (vu de l'avant).

D. Lorsque vous êtes sûr que le câble n'obstrue pas le passage du four, faites glisser ce dernier de 3/4 dans l'ouverture. Retirez la corde en tirant sur l'une de ses extrémités.

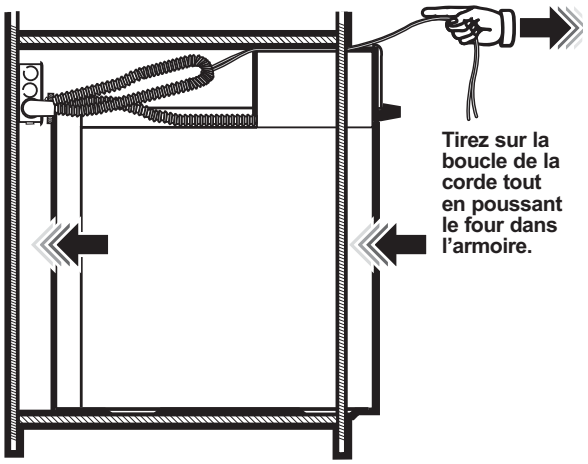

10 INSTALLATION DES VIS DE FIXATION (FOUR THERMIQUE)

⚠AVERTISSEMENT Des vis de montage doivent être utilisées. Si cette consigne n'est pas respectée, le four peut tomber de l'armoire et provoquer de graves blessures.

REMARQUE : Lors des étapes de l'installation du four, assurez-vous qu'aucun dommage n'est fait au joint du four qui tapisse le bord de la cavité du four.

REMARQUE : Avant de percer les avant-trous, veillez à ce que le four soit poussé aussi loin que possible dans l'ouverture et centré.

REMARQUE : Si l'armoire est en panneaux de particules, vous devez utiliser des vis pour panneaux de particules nº 8 x 3/4 po. Vous pouvez les trouver dans n'importe quelle quincaillerie.

A. Percez à travers les trous de fixation (supérieurs et inférieurs) de la garniture latérale des trous pour les vis de montage nº 8 fournies.

B. Fixez le four à l'armoire à l'aide des vis fournies.

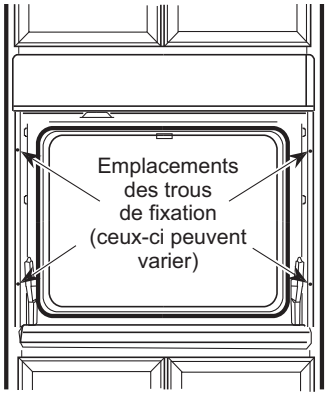

Les vis doivent être à au moins 1/4 po (6 mm) po de l'avant de la découpe.

10 A INSTALLER LES VIS DE MONTAGE (FOUR SUPÉRIEUR SUR LES FOURS COMBINÉS)

- Faites glisser le four dans l'ouverture de manière à ce que les brides latérales et le tableau de commande soient contre le cadre de l'armoire. Assurez-vous que le four est centré dans l'ouverture.
- Ouvrez la porte, placez le plateau tournant dans le four et vérifiez que le plateau est de niveau.
- Percez des avant-trous à travers les brides latérales.
- Vissez les vis de couleur assortie dans les brides latérales. Nous recommandons de serrer les vis à la main.

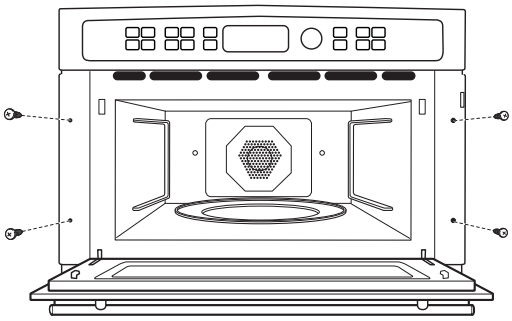

11 INSTALLATION DU GUIDE DES GRILLES DU FOUR (SI APPLICABLE)

A. Localisez le matériel de montage du guide des grilles du four inclus.

B. Alignez le guide sur les deux montants muraux avant (indiqués comme 1 et 2).

C. Une fois le guide aligné et partiellement inséré, faites pivoter l'arrière du guide vers la paroi du four pour installer le guide sur les montants muraux arrière (indiqués comme 3 et 4).

D. Commencez à visser les écrous de fixation fournis sur les quatre montants muraux.

E. Serrez les écrous en suivant le motif en diagonale illustré (1-4-2-3).

F. Répétez les étapes B à E pour le guide du côté opposé du four.

REMARQUE : Assurez-vous que tous les écrous sont bien serrés afin que les guides soient fermement appuyés contre les parois du four.

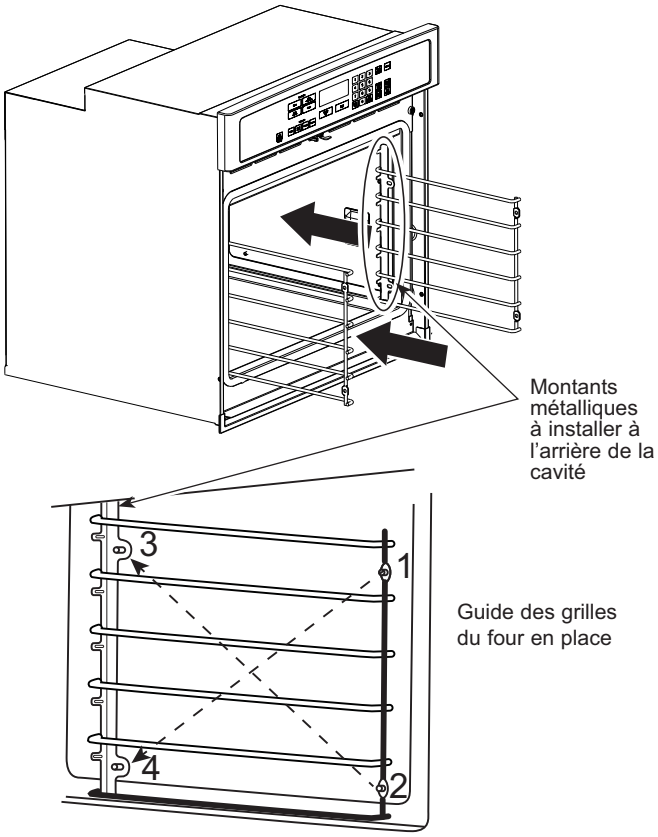

12 INSTALLATION DE LA GARNITURE INFÉRIEURE

Une fois le four installé, fixez la garniture inférieure à travers ses trous de montage dans la bride verticale avant à l'aide des deux vis de garniture fournies. Le rebord inférieur de la garniture doit être placé sous la bride du conduit d'air inférieur.

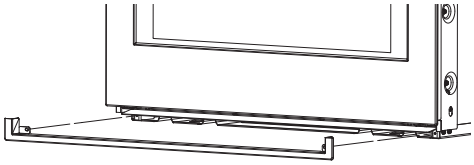

Installations d'un four encastré simple, combiné et double sans piédestal

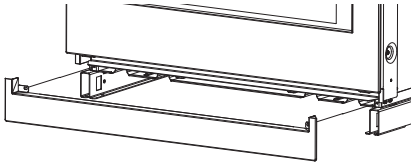

Installation d'un four mural double de 30 po avec piédestal

IMPORTANT : Si le four est un jour retiré de l'armoire ou s'il doit être sorti pour être réparé, il faut d'abord retirer la garniture inférieure pour éviter de l'endommager.

12 A INSTALLATION DE LA MOULURE INFÉRIEURE (PORTES FRANÇAISES SEULEMENT)

Installation du SWO

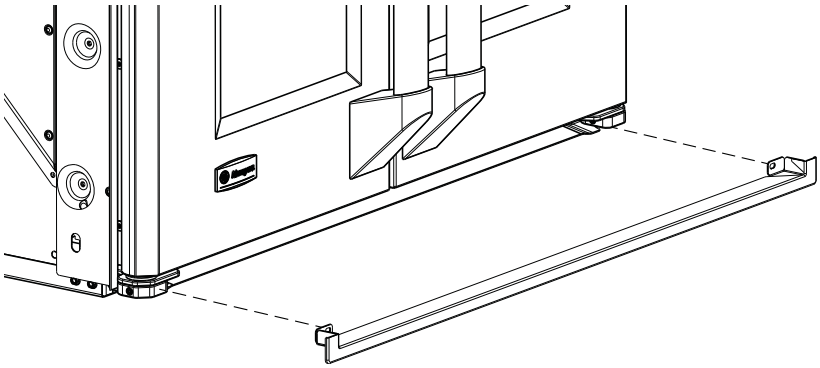

Four simple

- Faites glisser le four vers l’avant de 2” (5,1 cm) et fixez la moulure inférieure à l’aide des deux vis de fixation fournies, en passant par les trous de montage dans le support vertical avant. Le rebord de la moulure inférieure doit être placé sous la bride du conduit d’air inférieur.

Faites preuve de prudence lorsque vous remettez l’appareil en place après l’installation de la moulure inférieure. L’installateur doit s’assurer que la moulure ne s’accroche pas au bord de l’armoire et ne se plie pas. De plus, l’installateur doit s’assurer que l’armoire elle-même n’est pas endommagée lors du repositionnement de l’appareil.

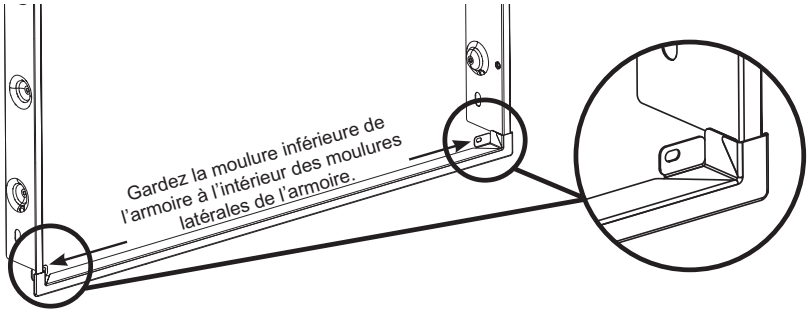

⚠AVERTISSEMENT NE PAS faire glisser le four vers l’avant au-delà de la dimension indiquée, l’appareil pourrait basculer et tomber, causant des blessures graves et des dommages.

Four double

- Une fois le four installé, fixez la garniture inférieure à l’aide des trous de montage dans la bride verticale avant, en utilisant les deux vis de garniture fournies. Le rebord de la garniture inférieure doit être placé sous la bride du conduit d’air inférieur.

Installations sans piédestal

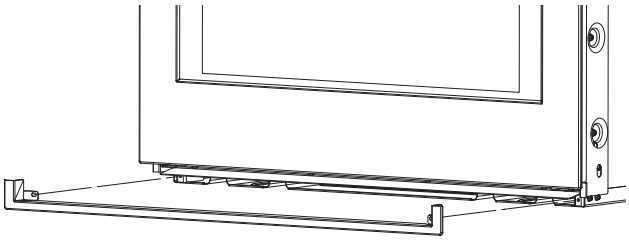

Installations avec piédestal

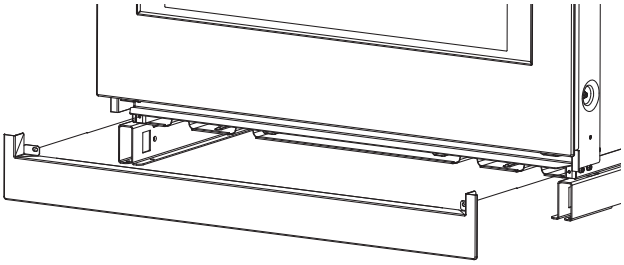

IMPORTANT : Si cet appareil est retiré de l’armoire ou si le four est tiré vers l’avant pour l’entretien, la garniture inférieure doit être retirée en premier, sinon la garniture pourrait être endommagée.

12 B INSTALLATION DE LA MOULURE INFÉRIEURE – SANS SOCLE, SWO ET DWO (SEULEMENT POUR SIDE SWING)

Une fois le four installé, fixez le support de montage à ses trous de fixation dans la bride verticale avant à l'aide des deux vis de moulure fournies. Le rebord du support de montage doit être placé sous la bride du conduit d'air inférieur.

IMPORTANT : Si cet appareil est retiré de l'armoire ou si le four est tiré vers l'avant pour l'entretien, la moulure inférieure doit être retirée en premier, sinon la moulure pourrait être endommagée.

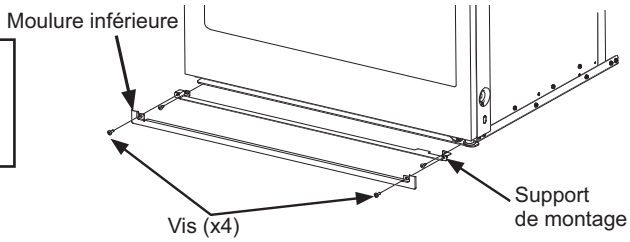

Installations de fours muraux simples et doubles sans socle

Assemblage du support de montage à l'appareil après l'installation du four dans l'armoire.

1. Alignez le trou du support de montage avec le trou de la bride verticale.
2. Assurez-vous que la languette du support de montage est insérée sous le conduit d'air inférieur.
3. Fixez le support de montage à la bride verticale, à gauche et à droite, à l'aide des deux vis.

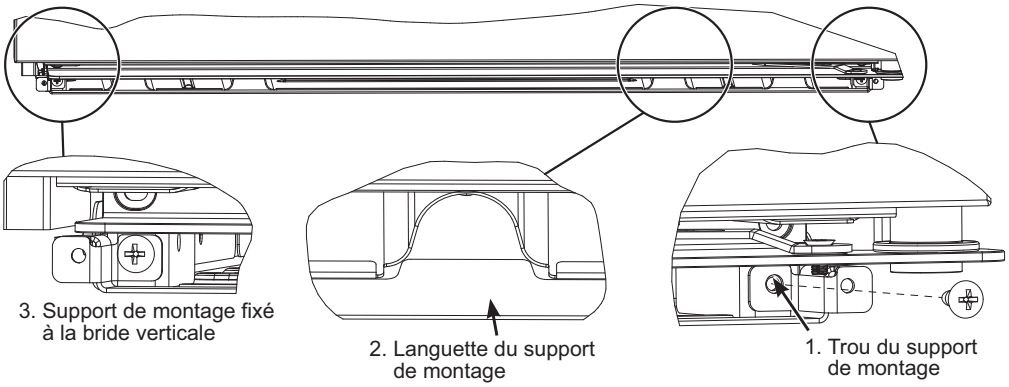

Assemblage de la garniture inférieure au support

4. Assurez-vous que la garniture inférieure repose sur le dessus du support sur toute la largeur de la pièce et qu'elle n'est pas glissée en dessous.
5. Fixez la garniture inférieure au support, du côté gauche et du côté droit, à l'aide de deux vis de chaque côté.

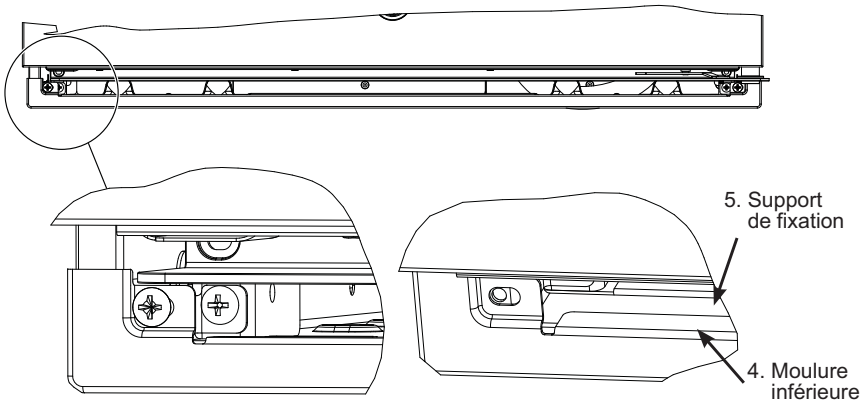

13 MÉCANISME DE RÉGLAGE DE LA PORTE (PORTES FRANÇAISES SEULEMENT)

Le mécanisme de réglage de la porte se trouve sur les charnières inférieures des portes droite et gauche. Seul le mécanisme de réglage du côté gauche est illustré dans ce manuel.

REMARQUE : Réglez les portes vers l'intérieur uniquement jusqu'à ce que l'espace central soit uniforme. Un réglage excessif peut endommager les joints centraux et rendre l'ouverture des portes plus difficile.

A. À l'aide d'une clé hexagonale de 3/16 po (4,8 mm), serrez la vis de réglage vertical pour soulever la porte et desserrez-la pour abaisser la porte.

B. Les vis de réglage horizontal font pivoter la porte autour d'un axe. À l'aide d'une clé hexagonale de 1/8 po (3,2 mm), desserrez les deux vis, puis serrez la vis appropriée pour faire pivoter la porte. Une fois la porte en place, assurez-vous que les deux vis sont bien serrées.

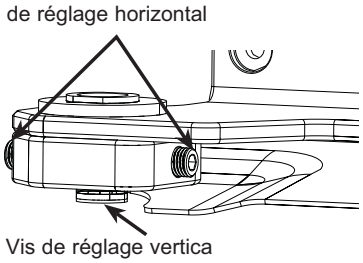

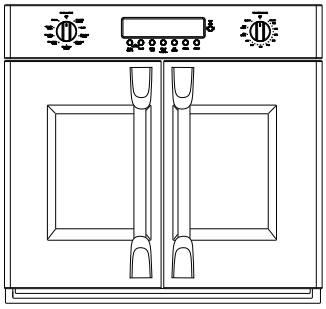

EXEMPLES EXAGÉRÉS POUR LE RÉGLAGE DE LA PORTE GAUCHE

Exemple 1 : Porte gauche basse, espace central uniforme.

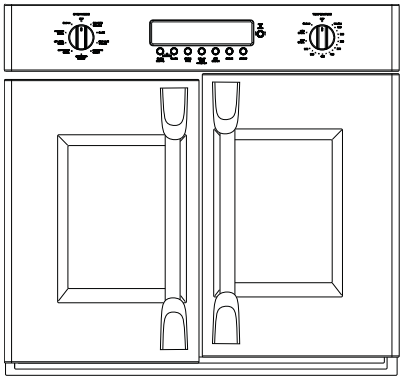

Étapes de réglage :

A. Serrez la vis de réglage vertical gauche.

B. Si la porte gauche est encore basse, desserrez la vis de réglage vertical droite.

Exemple 2 : Porte gauche basse, espace central plus grand en bas.

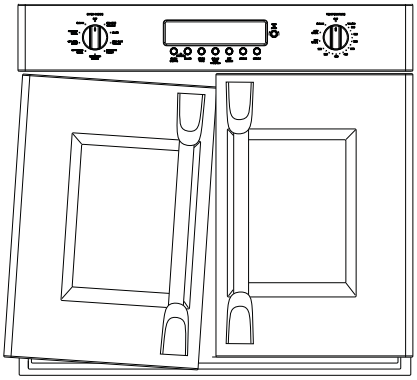

Étapes de réglage :

A. Desserrez la vis de réglage horizontal intérieure.

B. Serrez la vis de réglage horizontal extérieure jusqu'à ce que l'espace central soit uniforme.

C. Si la porte gauche est encore basse, serrez la vis de réglage vertical gauche.

D. Serrez la vis de réglage horizontal intérieure.

Exemple 3 : Porte gauche haute, espace central plus grand en haut.

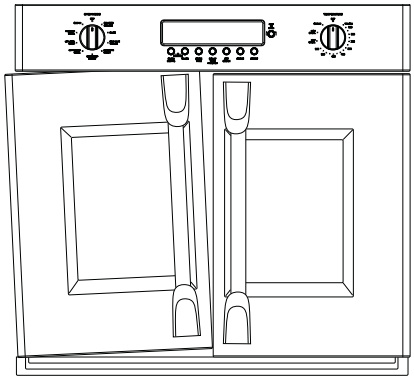

Étapes de réglage :

A. Desserrez la vis de réglage horizontal extérieure.

B. Serrez la vis de réglage horizontal extérieure jusqu'à ce que l'espace central soit uniforme.

C. Si la porte gauche est encore basse, serrez la vis de réglage vertical gauche.

D. Serrez la vis de réglage horizontal intérieure.

14 INSTRUCTIONS DE NIVELLEMENT DE L’UNITÉ À PORTE « POUSSER POUR OUVRIR »

LISTE DE CONTRÔLE D’INSTALLATION POUR UN FONCTIONNEMENT ADÉQUAT DE LA PORTE « POUSSER POUR OUVRIR » :

1. Avant d’installer l’unité, vérifiez le niveau de la base de l’armoire à l’aide d’un niveau à bulle afin de vous assurer que l’armoire est de niveau. Le plancher de l’armoire ne doit pas présenter une inclinaison de plus de 1/4 de pouce (6,4 mm) du devant vers l’arrière.
2. Installez l’unité dans l’armoire et vérifiez que la porte s’ouvre correctement :
   - Poussez sur la porte au centre, à environ 1 po (2,5 cm) sous le haut de la porte. Poussez jusqu’à ce que vous entendiez un « clic » audible provenant du loquet de la porte.
   - Retirez la main de la porte et laissez-la s’ouvrir librement. La porte devrait s’ouvrir d’elle-même et s’arrêter de façon contrôlée en position complètement ouverte.
3. Si l’unité n’est pas de niveau, la porte peut rester coincée avant d’atteindre la position complètement ouverte, notamment en restant bloquée à environ 1 po (2,5 cm) de la position fermée. Si cela se produit, suivez les étapes de la section suivante pour vérifier.

Vérification du niveau de l’unité après l’installation :

1. Placez le niveau à bulle verticalement contre l’un ou l’autre des supports verticaux (NE PAS mesurer à l’aide de la porte) comme illustré.

REMARQUE : Le support vertical est la pièce sur laquelle les charnières de la porte s’engagent avec le four.

2. Vérifiez que l’unité est de niveau selon l’une des conditions suivantes :
   - Si vous utilisez un niveau à bulle : la bulle doit être centrée entre les lignes indicatrices, sans toucher ni dépasser l’une ou l’autre des lignes.
   - Si vous utilisez un niveau numérique : le niveau doit indiquer ±1 degré par rapport à la verticale.
3. Si l’unité ne respecte pas l’une des conditions indiquées au point 2, ajoutez des cales à l’avant ou à l’arrière de l’unité ou ajustez la base de l’armoire si possible, afin de mettre l’unité de niveau. Si des ajustements majeurs sont nécessaires, veuillez communiquer avec l’ébéniste ou le menuisier.

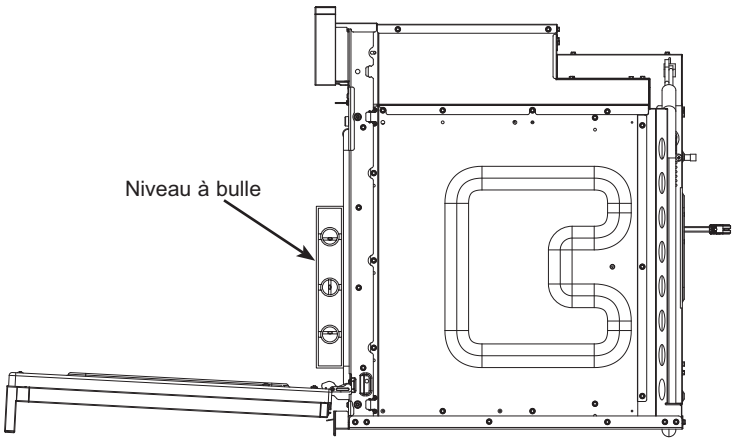

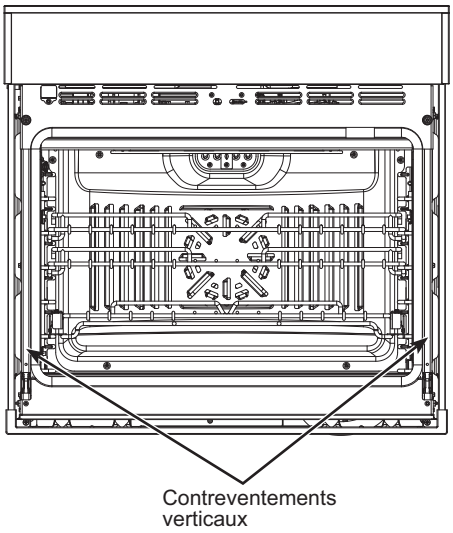

15 INSTALLATION DE LA POIGNÉE DE PORTE (sur certains modèles)

PIÈCES INCLUSES:

- 1 Poignée de porte
- Clé à six pans de 1/8 po (pour installer les poignée)

REMARQUE: Le style de poignée illustré peut être différent de votre poignée mais l’installation est la même. Usez de précaution pour ne pas rayer le fini autour de la poignée.

REMARQUE: Si une fixation de la porte est lâche, serrez-la à l’aide d’une clé hexagonale 3/16 po (non fournie).

ÉTAPES DU RETRAIT :

1. Repérez les vis de serrage sur les couvercles de poignée (ils peuvent se trouver sur le côté moins visible).
2. Desserrez la vis de serrage sur une extrémité à l’aide de la clé hexagonale 1/8 po. Ne retirez pas la vis du couvercle de poignée.
3. Supportez la poignée tout en desserrant la vis de serrage sur l’autre couvercle de poignée. Soulevez la poignée pour la dégager des fixations sur la porte et mettez-la de côté.

ÉTAPES D’INSTALLATION :

IMPORTANT: S’il y a lieu, retirez toute pellicule plastique de la porte avant de fixer la poignée.

REMARQUE: Il est recommandé de placer les vis de serrage sur le côté où elles seront moins visibles.

1. Placez la poignée au-dessus des fixations sur la porte et maintenez-la en position. Assurez-vous que les capuchons de poignée reposent sur la face de la porte. Supportez la poignée tout en verrouillant une extrémité de la poignée en position en serrant la vis de serrage dans le couvercle de poignée à l’aide de la clé hexagonale 1/8 po. Éviter le serrage excessif.
2. Verrouillez l’autre extrémité de la poignée en position en serrant la vis de serrage dans le couvercle de poignée à l’aide d’une clé hexagonale 1/8 po. Éviter le serrage excessif.

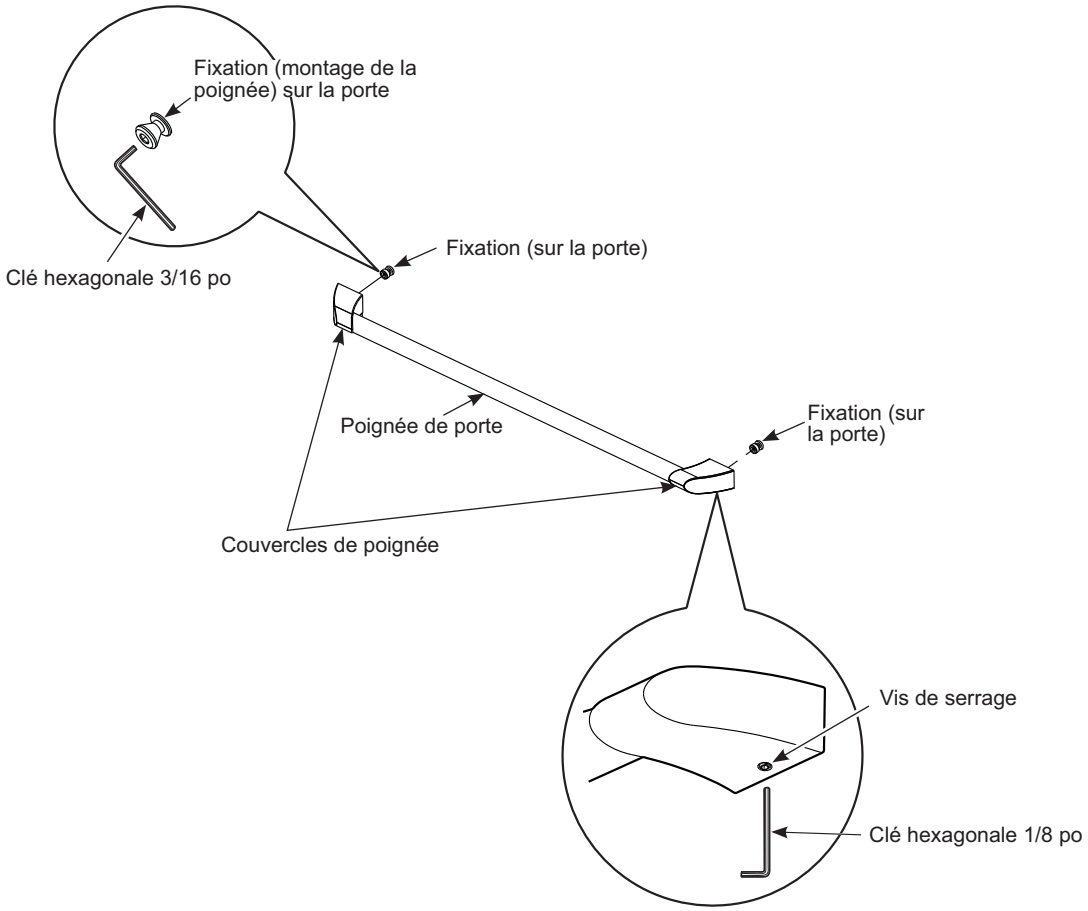

16 LISTE DE VÉRIFICATION POUR L'INSTALLATION

- ☐ Vérifiez que le disjoncteur est bien fermé (RÉENCLENCHÉ) ou que les fusibles ont été remis en place.
- ☐ Assurez-vous que l'alimentation électrique fonctionne dans le bâtiment.
- ☐ Vérifiez que tout le matériel d'emballage et le ruban ont été enlevés. Si vous n'enlevez pas tout ce matériel, vous pourriez endommager l'appareil une fois qu'il aura été mis en fonction et que les surfaces auront chauffé.
- ☐ Retirez tous les articles de l'intérieur du four.
- ☐ Assurez-vous que les vis de montage sont installées et alignées avec la garniture latérale (voir la section 10).
- ☐ Vérifiez que la garniture inférieure est installée correctement (voir la section 12).
- ☐ Assurez-vous que l'ouverture du conduit d'air au bas du four est libre de toute obstruction.
- ☐ Vérifiez que les guides des grilles du four (le cas échéant) sont correctement installés et que les grilles du four fonctionnent correctement.
- ☐ Le cas échéant, installez les poignées en suivant leur instructions d'installation et vérifiez que les deux extrémités sont bien fixées.

LISTE DE VÉRIFICATION DU FONCTIONNEMENT

- ☐ Mettez le four sous tension (reportez-vous à votre Manuel de l'utilisateur). Vérifiez que les éléments de cuisson et de gril, ainsi que toutes les fonctions de cuisson, fonctionnent correctement.
- ☐ Consultez votre Manuel de l'utilisateur pour la liste de dépannage.
- ☐ Vérifiez que toutes les commandes du four sont en position OFF (arrêt) avant de vous en éloigner.

Notes