BOSCH

Register your appliance and join the Bosch family of perks:
Enregistrez votre appareil et profitez des avantages Bosch :
registerbosch.com

MyBosch

Cuisinière amovible

HGS5657UC

[fr-ca] Instructions d'installation

Table des matières

1 IMPORTANTES CONSIGNES DE SÉCURITÉ 3
1.1 Définitions des termes de sécurité 4
1.2 Indications générales 4
1.3 Consignes générales de sécurité 4
1.4 Manipulation sécuritaire des appareils 5
1.5 Lieu d'installation 5
1.6 Codes et normes de sécurité 5
1.7 Sécurité électrique 5
1.8 Sécurité des gaz 6
1.9 Installation au gaz propane 6
1.10 Conversion au gaz de pétrole liquéfié 6
1.11 Recommandations de ventilation 7
1.12 Installation à haute altitude 7
1.13 Mises en garde conformément à la proposition 65 de l'État de Californie 7
1.14 Transport 7

2 AVANT DE COMMENCER 9
2.1 Outils et pièces nécessaires 9
2.2 Pièces incluses 9
2.3 Retrait de l'emballage 9
2.4 Dimensions de l'électroménager 10
2.5 Caractéristiques techniques 10
2.6 Exigences de dégagement de l'armoire 10
2.7 Configurations intégrées 11
2.8 Liste de contrôle pour l'installation 11

3 PROCÉDURE D'INSTALLATION 12
3.1 Comment retirer la porte du four 12
3.2 Retrait des supports de transport arrière 13
3.3 Ajustement de la garniture de ventilation arrière 13
3.4 Montage des pieds réglables 13
3.5 Raccorder l'alimentation en gaz 14
3.6 Vérification de la conduite de gaz pour les fuites 15
3.7 Installer l'appareil 15
3.8 Montage de la console anti-basculement 15
3.9 Assemblage du brûleur 17
3.10 Vérifiez l'installation 18
3.11 Test pour fuites de gaz 18

4 RACCORDEMENT ÉLECTRIQUE 18
4.1 Raccordement à l'alimentation électrique 18
4.2 Opération d'essai 19

5 CONVERSION AU GAZ AU PROPANE (LPG) 19
5.1 Position des brûleurs et buses GPL 19
5.2 Orifices 20
5.3 Outils et pièces nécessaires 20
5.4 Réglage du régulateur de pression pour le gaz au propane 20
5.5 Remplacement des buses régulatrices principales 21
5.6 Réglage du débit minimum de gaz 21
5.7 Vérification du bon fonctionnement de la table de cuisson après la conversion 22
5.8 Remplacement de la buse du brûleur du four 22
5.9 Remplacement de la buse du brûleur du gril . 23
5.10 Vérification du bon fonctionnement du four après la conversion 23
5.11 Conversion au gaz naturel 24

6 Service à la clientèle 24
6.1 Numéro de modèle (E-Nr.) et numéro de fabrication (FD) 24
6.2 Emplacement de la plaque signalétique 24

IMPORTANTES CONSIGNES DE SÉCURITÉ
LIRE ET CONSERVER CES INSTRUCTIONS

Lisez attentivement toutes les instructions avant d'utiliser l'appareil. Afin de réduire les risques d'incendie, d'électrocution et de blessures corporelles lorsque vous utilisez l'appareil, suivez les précautions de base, et notamment les consignes de sécurité suivantes.

⚠ AVERTISSEMENT : Si les directives ne sont pas suivies à la lettre, il y a un risque d'incendie ou d'explosion pouvant entraîner des dommages matériaux, des blessures ou un décès.

– Ne pas conserver ou utiliser de l'essence ou d'autres liquides ou vapeurs inflammables à proximité de cet appareil ou de tout autre appareil.

– QUE FAIRE SI VOUS PERCEVEZ UNE ODEUR DE GAZ
- **Ne pas essayer de mettre un appareil sous tension.**
- **Ne pas toucher d'interrupteur de courant électrique.**
- **Ne pas utiliser de téléphones dans l'édifice.**
- **Communiquer immédiatement avec le fournisseur de gaz depuis l'appareil téléphonique d'un voisin. Respecter les directives du fournisseur de gaz.**
- **S'il s'avère impossible de joindre le fournisseur de gaz, communiquer avec les pompiers.**

– Utiliser les services d'un installateur ou d'une agence de services qualifiés ou le fournisseur de gaz pour procéder à l'installation et aux réparations.

⚠ AVERTISSEMENT :

Ne jamais faire fonctionner la surface de la table de cuisson de cet appareil sans surveillance.

- Le non-respect de cet avertissement pourrait entraîner un risque d'incendie, d'explosion ou de brûlure qui pourrait provoquer des dommages matériels, des blessures ou un décès.

- En cas d'incendie, se tenir à l'écart de l'appareil et appeler immédiatement les pompiers.

NE PAS ESSAYER D'ÉTEINDRE UN INCENDIE DE GRAISSE OU D'HUILE AVEC DE L'EAU.

IMPORTANTES CONSIGNES DE SÉCURITÉ
LIRE ET CONSERVER CES INSTRUCTIONS

1.1 Définitions des termes de sécurité

Vous trouverez ici des explications sur les mots de signalisation de sécurité utilisés dans ce manuel.

AVERTISSEMENT
Signale un risque de mort ou de blessure grave si l'avertissement n'est pas respecté.

MISE EN GARDE
Signale un risque de blessures mineures ou modérées si l'avertissement n'est pas respecté.

AVIS
Ceci indique que la non-conformité à cet avis de sécurité peut entraîner des dégâts matériels ou endommager l'appareil.

Remarque : Ceci vous signale des informations importantes.

1.2 Indications générales

- Lisez attentivement cette notice.
- Ne branchez pas l'appareil si ce dernier a été endommagé durant le transport.

1.3 Consignes générales de sécurité

IMPORTANT : L'APPAREIL DOIT ÊTRE INSTALLÉ PAR UN INSTALLATEUR QUALIFIÉ.
IMPORTANT : CONSERVEZ CES INSTRUCTIONS POUR L'UTILISATION DE L'INSPECTEUR ÉLECTRIQUE LOCAL.
PROPRIÉTAIRE : VEUILLEZ CONSERVER CES INSTRUCTIONS POUR RÉFÉRENCE FUTURE.
INSTALLATEUR : LAISSEZ CES INSTRUCTIONS AVEC L'APPAREIL UNE FOIS L'INSTALLATION COMPLÈTE.
Examinez l'appareil après l'avoir déballé. En cas de dommage en cours de transport, ne branchez pas l'appareil.

AVERTISSEMENT
Si les consignes du présent manuel ne sont pas suivies à la lettre, il y a un risque d'incendie ou d'électrocution pouvant entraîner des dommages matériels ou des blessures.
Ne pas réparer, remplacer ni retirer toute pièce de l'électroménager à moins que cela ne soit spécifiquement recommandé par les manuels. L'installation, les réparations ou l'entretien inadéquats pourraient causer des blessures ou des dégâts matériels.

- Consulter ce manuel pour les directives d'utilisation.
- Toutes les autres réparations doivent être effectuées par un prestataire de services agréé.

AVERTISSEMENT
DANGER DE RENVERSEMENT!
Un enfant ou un adulte peut renverser le four et être tué.

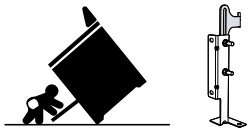

- Installer le dispositif anti-basculement sur la structure et / ou le four.
- Vérifiez que le dispositif anti-basculement a été correctement installé et engagé.
- Engagez le four sur le dispositif anti-bascule. Assurez-vous que le dispositif anti-bascule est réengagé lorsque la cuisinière est déplacée.
- Réengager le dispositif anti-basculement si la cuisinière est déplacée. Ne pas utiliser la cuisinière sans le dispositif anti-bascule en place et engagé.
- Voir les instructions d'installation pour plus de détails.
- Non-respect des instructions de ce manuel peut entraîner la mort ou des brûlures graves pour les enfants et les adultes.
- Vérifiez que le support anti-basculement est correctement installé et utilisé. Inclinez délicatement la cuisinière vers l'avant de l'arrière pour s'assurer que le support anti-bascule s'engage dans la patte de la cuisinière et empêche le renversement. La portée ne doit pas dépasser 1 po (2,5 cm).

AVERTISSEMENT
Couper l'alimentation électrique et de gaz avant toute réparation.
Ne jamais modifier ni altérer la structure de l'appareil électroménager.

- Par exemple, ne retirez pas les pieds d'ajustement, les panneaux, les couvre-fils ou les vis ou supports anti-basculement.

L'appareil ne doit être utilisé que s'il est installé par un technicien qualifié conformément à ces instructions d'installation et à tous les règlements et codes. Le fabricant ne peut pas être tenu responsable de tous dommages causés par une installation inadéquate.
Pour éliminer le risque de brûlure ou d'incendie lorsque vous vous étirez au-dessus des surfaces chauffantes de l'électroménager, il faut éviter d'installer des armoires de rangement au-dessus de la surface de l'électroménager.

- Si une armoire de rangement est installé, il est possible de réduire le risque en installant une hotte qui dépasse (horizontalement) d'au moins 5 po (127 mm) le bord du fond de l'armoire.
- Vérifier que la profondeur des armoires au-dessus de la table de cuisson est au maximum de 13 po (330 mm).

AVERTISSEMENT
Retirer tout le ruban adhésif et l'emballage avant d'utiliser l'électroménager.

- Jetez l'emballage après avoir déballé l'électroménager.
- Éliminez l'emballage d'une manière respectueuse de l'environnement.
- Ne laissez jamais les enfants jouer avec le matériel d'emballage.

IMPORTANTES CONSIGNES DE SÉCURITÉ
LIRE ET CONSERVER CES INSTRUCTIONS

- Conservez les pièces de petite taille dans un endroit sûr, car elles peuvent être avalées facilement.

Avant de mettre l'appareil en marche, retirez tout matériau d'emballage et film adhésif de la cavité du four et de la porte.

1.4 Manipulation sécuritaire des appareils

AVERTISSEMENT

L'unité est lourde et son déplacement exige au moins deux personnes ou encore un équipement approprié.
- Ne pas soulever l'appareil par la poignée de porte.
- Retirez la porte pour une manipulation et une installation plus faciles. Voir les instructions dans ce manuel.

AVERTISSEMENT

Certaines surfaces cachées peuvent avoir des rebords tranchants.
- Redoubler de vigilance quand vous passez la main derrière ou sous l'appareil électroménager.
- Portez des gants pour éviter de vous couper les doigts sur les rebords pointus au cours de l'installation.

AVERTISSEMENT
N'utilisez pas le four pour le stockage.

1.5 Lieu d'installation

Pour éliminer le risque de brûlure ou d'incendie lorsque vous vous étirez au-dessus des surfaces chauffantes de l'électroménager, il faut éviter d'installer des armoires de rangement au-dessus de la surface de l'électroménager. Si une armoire de rangement est installé, il est possible de réduire le risque en installant une hotte qui dépasse horizontalement d'au moins 5 po (12,7 mm) le bord du fond de l'armoire.
Vérifiez que les armoires au-dessus de la cuisinière ont une profondeur maximale de 13 po (330 mm).

1.6 Codes et normes de sécurité

Cet appareil est conforme aux plus récentes versions de l'une ou plus des normes suivantes :
- CAN/CSA C22.2 no 61 - Cuisinières domestiques
- CAN/CSA C22.2 No. 64 - Appareils ménagers de cuisson et de chauffage à liquide
- UL 1026 - Appareils électroménagers pour la cuisson et la préparation des aliments
- UL 858 - Cuisinières électriques domestiques
- ANSI Z21.1/CSA 1.1, Appareils électroménagers pour la cuisson à gaz
- ANSI Z21.1b-2012, Appareils électroménagers pour la cuisson à gaz
- L'installation doit être conforme aux codes locaux ou, en l'absence de codes locaux, à la norme ANSI Z223.1/NFPA 54 ou, au Canada, à la norme CSA B149.1.

Il est de la responsabilité du propriétaire et de l'installateur de déterminer si des exigences et/ou des normes supplémentaires s'appliquent à des installations spécifiques.

1.7 Sécurité électrique

- **Installateur** - indiquez au propriétaire l'emplacement du disjoncteur ou du fusible. Identifiez sa position pour pouvoir le retrouver facilement.
- S'il y a lieu, conformément au Code national de l'électricit (ou au Code canadien de l'électricité), cet appareil doit être installé sur un circuit de dérivation séparé.
- Les codes locaux peuvent varier. L'installateur est responsable de s'assurer que l'installation, les connexions et la mise à la terre sont conformes à tous les codes applicables. Le fabricant n'est pas responsable des problèmes associés à une mauvaise installation de ce produit.
- Assurez-vous que l'appareil est correctement installé et mis à la terre par un technicien qualifié.
- Assurez-vous que votre appareil est correctement installé et mis à la terre par un technicien qualifié, conformément à la norme NFPA 70 ou à la dernière édition de la norme CSA C22.1 et aux exigences du code électrique local.
- Le disjoncteur doit avoir une séparation des contacts d'au moins 3 mm sur tous les pôles.
- N'utilise pas un adaptateur.
- Voir la fiche signalétique pour plus d'information.
  → *"Emplacement de la plaque signalétique", Page 24*

AVERTISSEMENT
Avant l'installation, couper l'alimentation au panneau de service.
- Verrouiller le panneau de service pour empêcher que l'alimentation ne soit rétablie par accident.

Pour les électroménagers dotés d'un cordon d'alimentation avec fiche, ne pas couper ni enlever la broche de mise à la terre.
- Pour éviter toute électrocution, brancher le cordon dans une prise de courant correspondante avec mise à la terre.
- En cas de doute concernant la mise à la terre appropriée de la prise murale, le client doit faire vérifier celle-ci par un électricien qualifié.

AVERTISSEMENT

RISQUE D'ÉLECTROCUTION
- Débranchez l'alimentation avant l'installation ou l'entretien. Avant de rétablir l'alimentation, s'assurer que toutes les commandes sont à la position d'arrêt (OFF).
- NE PAS enlever de raccords.
- NE PAS utiliser de rallonge.

IMPORTANTES CONSIGNES DE SÉCURITÉ
LIRE ET CONSERVER CES INSTRUCTIONS

- Une mise à la terre inadéquate peut entraîner un risque d'électrocution.
- Tout manquement à ces directives peut entraîner la mort ou une électrocution, ou déclencher un incendie.

AVERTISSEMENT
INSTRUCTIONS DE MISE À LA TERRE
- Cet appareil doit être mis à la terre.
- La mise à la terre réduit le risque de choc électrique en fournissant une voie sûre pour le courant électrique en cas de court-circuit.
- Assurez-vous que l'appareil est correctement installé et mis à la terre par un technicien qualifié.
- L'installation, les raccordements électriques et la mise à la terre doivent être conformes avec tous les codes en vigueur.

N'utilisez pas de rallonge. Si le cordon d'alimentation est trop court, demandez à un électricien ou un technicien qualifié d'installer une prise à proximité de l'appareil.
Avant de brancher le cordon électrique, vérifie que toutes les commandes sont à la position OFF (Arrêt).
Avant de mettre sous tension la source d'alimentation, vérifiez que toutes les commandes sont à la position OFF (Arrêt).

1.8 Sécurité des gaz

Exigences pour l'alimentation en gaz :
- Installer un robinet d'arrêt près de l'électroménager. Il doit être facilement accessible en cas d'urgence.
- L'installateur doit procéder au test de fuites selon les consignes fournies dans le présent manuel.
- L'appareil et son propre robinet d'arrêt doivent être déconnectés de la canalisation du système d'alimentation en gaz au cours de test aux pressions qui dépassent ½ PSI (3,5 kPa).
- L'électroménager doit être isolé de la canalisation du système d'alimentation en gaz en fermant son propre robinet d'arrêt manuel pour tout test de pression à des pressions égales ou inférieures à ½ PSI (3,5 kPa).
- La pression d'alimentation minimale doit être de 1 po de colonne d'eau au-dessus de la pression d'admission imprimée sur l'étiquette signalétique. La pression d'admission maximum ne doit pas excéder 14 po de colonne d'eau (34,5 millibars).
- Une ligne de production métallique souple ou un tuyau métallique fixe doit être utilisé pour raccorder le gaz à l'appareil. Si une conduite de gaz en métal ne peut pas être utilisée, veuillez vous adresser à un électricien agréé local ou aux codes électriques locaux pour obtenir une mise à la terre appropriée.

1.9 Installation au gaz propane

- Le réservoir de gaz propane doit être doté de son propre régulateur de pression élevée. De plus, le régulateur de pression livré avec cet appareil doit aussi être utilisé.
- L'électroménager est livré de l'usine prêt à utiliser avec du gaz naturel. Il doit être converti pour usage avec gaz propane. Un technicien qualifié ou un installateur certifié doit procéder à la conversion.
- Cet appareil a été certifié pour un fonctionnement sécuritaire à une hauteur maximale de 10 000 pi. Exception : Pour une utilisation avec du propane, l'appareil doit être converti selon les instructions de conversion LP.

Pour les installations au Massachusetts

- L'installation doit être exécutée par un entrepreneur, un plombier ou un ajusteur d'appareils à gaz qualifié ou autorisé par l'État, la province ou la région d'installation de cet électroménager.
- Le robinet d'arrêt doit être robinet à gaz avec poignées en T.
- La longueur du connecteur de gaz flexible ne doit pas dépasser 36 pouces.

Installateur : prière d'indiquer au propriétaire, l'emplacement du robinet d'arrêt.

1.10 Conversion au gaz de pétrole liquéfié

AVERTISSEMENT
Si la cuisinière n'est pas installée par un installateur ou un électricien qualifié, des blessures corporelles ou la mort par électrocution peuvent survenir.
Tous les ajouts, modifications ou conversions nécessaires pour que cet appareil réponde de manière

IMPORTANTES CONSIGNES DE SÉCURITÉ
LIRE ET CONSERVER CES INSTRUCTIONS

satisfaisante aux besoins de l'application doivent être effectués par un technicien qualifié.
Votre modèle de cuisinière à gaz est conçu pour permettre la conversion de LP par un technicien de service qualifié.

- Avant d'installer la trousse, assurez-vous de suivre attentivement les instructions d'installation LP.

AVERTISSEMENT

Cette trousse de conversion doit être installée par une agence de réparation qualifiée en conformité aux directives du fabricant et de tous les autres codes et toutes les exigences en vigueur de l'autorité ayant juridiction. Si les directives ne sont pas suivies à la lettre, il y a un risque d'incendie, d'explosion ou de génération de monoxyde de carbone pouvant entraîner des dommages matériels, des blessures ou une perte de vie. L'agence de réparation qualifiée est responsable de la bonne installation de cette trousse. L'installation n'est pas jugée terminée et adéquate jusqu'à ce que l'on ait testé l'appareil converti comme précisé dans les directives du fabricant fournies avec la trousse.

1.11 Recommandations de ventilation

Nous recommandons fortement l'installation d'une hotte de ventilation au-dessus de cet appareil.
La hotte doit être installée conformément aux instructions fournies avec la hotte.

AVERTISSEMENT
L'électroménager ne doit pas être installé avec un système de ventilation qui souffle l'air vers le bas en direction des brûleurs.
Ce type de système de ventilation peut entraîner des problèmes d'allumage et de combustion avec l'appareil de cuisson au gaz pouvant causer des blessures corporelles ou un fonctionnement indésirable.

1.12 Installation à haute altitude

Cet appareil a été testé pour fonctionner à une altitude allant jusqu'à 2 000 pi (610 m) au-dessus du niveau de la mer.
Le cas échéant, il faudrait procéder à des ajustements pour les utiliser à des altitudes au-dessus de 610 m (2 000 pi). Veuillez vérifier les brûleurs au réglage le plus bas. Si la flamme est instable, haussez la flamme de mijotage jusqu'à ce qu'elle soit stable. Vous pouvez le faire en réglant la vis de dérivation de la soupape. Si la flamme réagit de manière satisfaisante, aucun ajustement n'est requis. Lors de l'installation, il est obligatoire de faire appel à un professionnel certifié pour procéder aux réglages d'utilisation à altitude élevée. Des ensembles de buses pour haute altitude destinés au gaz naturel et au propane, qui réduisent la puissance nominale, sont offerts pour les installations situées entre 2 000 et 6 500 pi (610 et 1 981 m) ou entre 6 501 et 10 000 pi (1 982 et 3 048 m) si les réglages effectués à l'aide de la vis de dérivation ne permettent pas de résoudre les problèmes de rendement.

1.13 Mises en garde conformément à la proposition 65 de l'État de Californie

Ce produit pourrait contenir un produit chimique reconnu par l'État de la Californie comme cancérigène ou ayant des effets nocifs sur la reproduction. Par conséquent, vous pourriez devoir apposer l'étiquette suivante sur l'emballage du produit comme requis par la Californie :

AVERTISSEMENT ISSUE DE LA PROPOSITION 65 DE L'ÉTAT DE LA CALIFORNIE :
AVERTISSEMENT
Cancer et dommages à la reproduction -
www.P65Warnings.ca.gov

1.14 Transport

Suivez ces précautions lors du transport de votre appareil.

IMPORTANTES CONSIGNES DE SÉCURITÉ
LIRE ET CONSERVER CES INSTRUCTIONS

AVIS
Pour éviter d'endommager l'appareil, utilisez la méthode de transport illustrée ci-dessous.

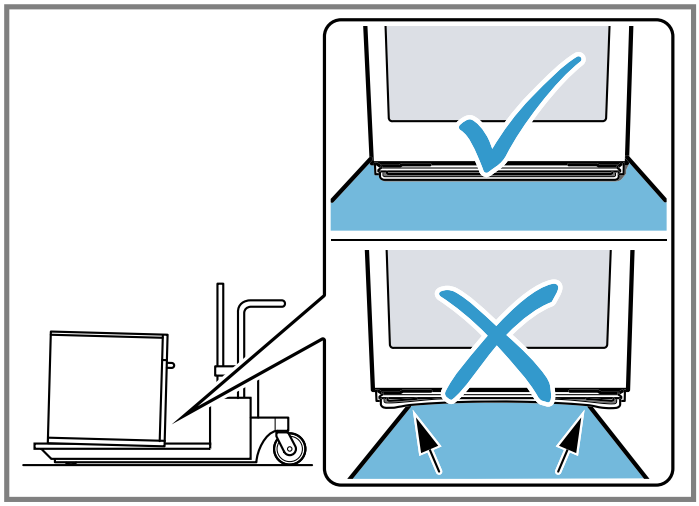

2 Avant de commencer

Lisez ces instructions avant de commencer l'installation de votre appareil.
Ce manuel d'installation couvre plusieurs modèles. Tous graphiques sont représentatifs. Votre appareil peut varier en apparence et en fonctionnalités.

2.1 Outils et pièces nécessaires

- Tournevis à tête Phillips
- Tournevis plat 1/8 po (3,5 mm)
- Clé réglable
- Pinces à rainure et languette
- Prise ou clé plate de 3/8 po (10 mm) ou une pince
- Prise ou une clé plate de 7/8 po (22 mm) ou une pince
- Percez avec une mèche de 5/16 po (8 mm)
- Crayon
- Ruban-mesure
- Bande de téflon ou composé de joint de tuyau

Remarque : Des matériaux supplémentaires peuvent être nécessaires pour l'installation de comptoirs à surface solide. Contactez le fabricant du comptoir.

2.2 Pièces incluses

Cuisinière de 36 po à 5 feux :

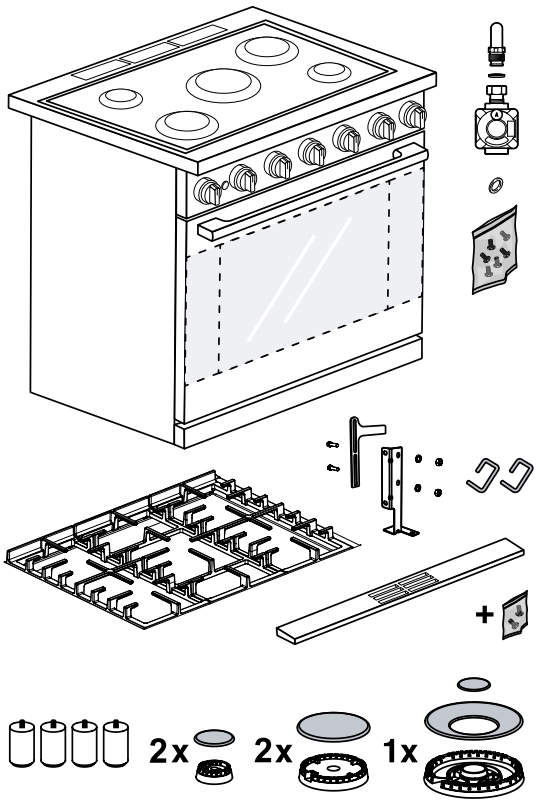

2.3 Retrait de l'emballage

Voir le schéma sur l'emballage.

1. S'il y a des sangles, coupez-les.
2. Coupez le plastique à l'arrière de l'appareil en vous assurant de ne pas couper l'appareil.
3. Retirez le film protecteur.
4. Soulevez l'étui en carton du haut de gamme et jetez-le.
5. Enlevez les montants d'angle en vous assurant que tous les autres matériaux d'emballage se trouvant entre les montants d'angle sont également enlevés.
6. Retirez tous les emballages internes et le ruban adhésif.
7. La garniture de ventilation arrière est imbriquée dans l'emballage en polystyrène pour les besoins de l'expédition. Ne pas le jeter.

2.4 Dimensions de l'électroménager

Cuisinières de 36 po

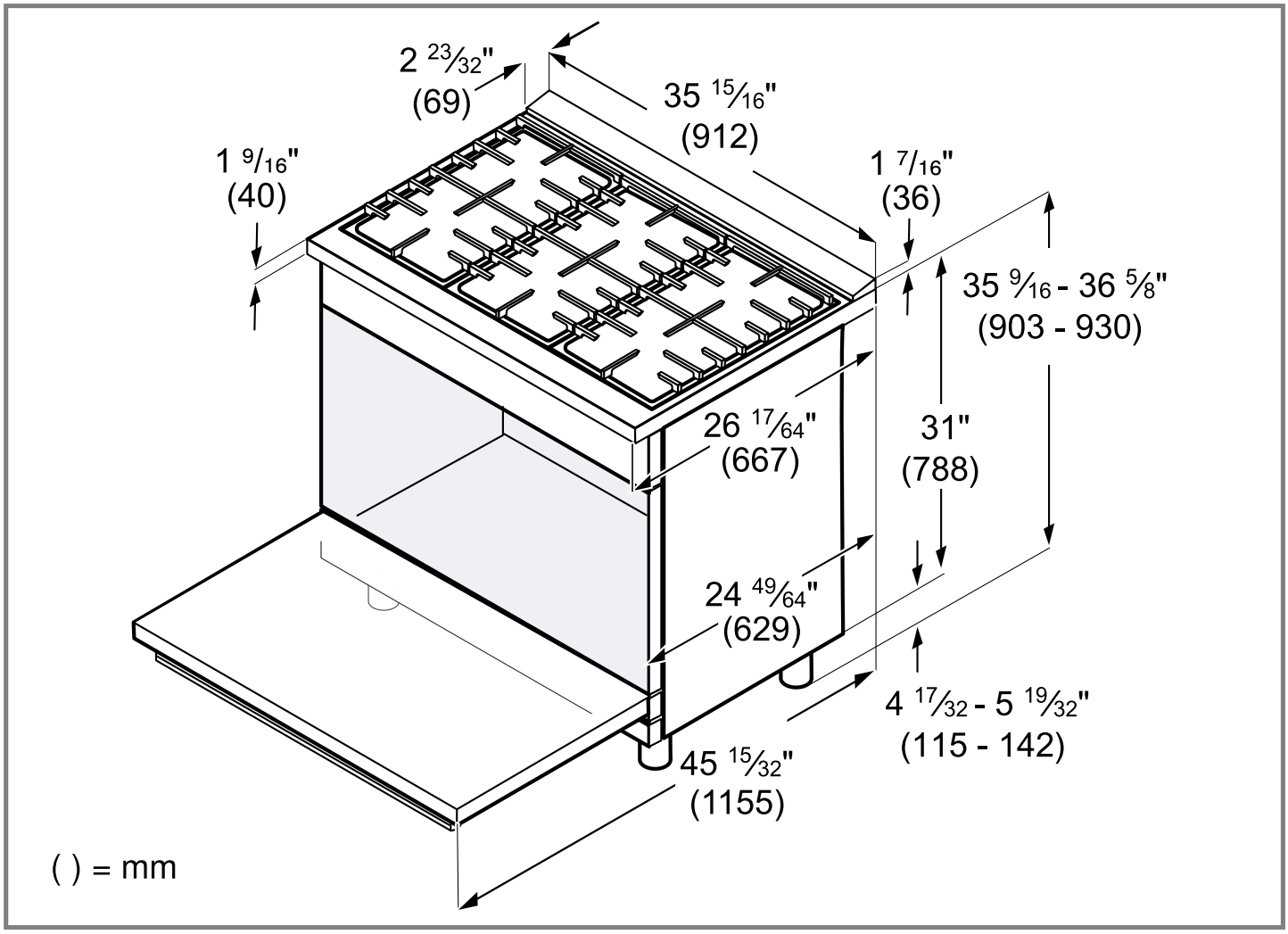

2.5 Caractéristiques techniques

Table de cuisson :

Puissance absorbée totale modèle électrique	5 A (600 W)
Intensité totale raccordée au gaz (gaz naturel/gaz au propane)	71 000 BTU/h (20,8 kW)
Intensité totale raccordée au gaz (gaz naturel/gaz au propane)	69 000 BTU/h (20,2 kW)

Four :

Brûleur de four Intensité totale raccordée au gaz (gaz naturel/gaz au propane)	17 000 BTU/h (5,0 kW)
Gril de 30 po Intensité totale raccordée au gaz (gaz naturel/gaz au propane)	14 000 BTU/h (4,1 kW)
Gril de 36 po Intensité totale raccordée au gaz (gaz naturel/gaz au propane)	14 000 BTU/h (4,1 kW)

2.6 Exigences de dégagement de l'armoire

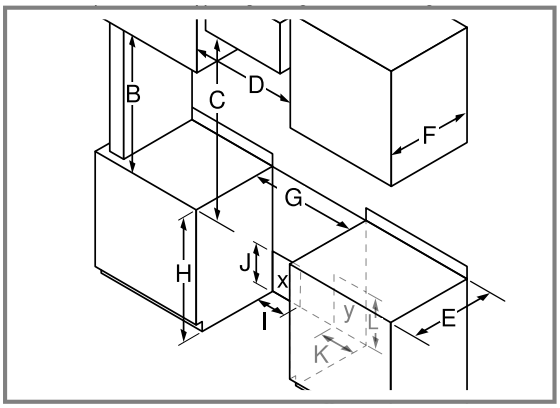

X	Prise de mise à la terre
Y	Conduite d'alimentation en gaz

Les distances qui doivent être maintenues lors de l'installation de la cuisinière doivent être :

B	min. 18 po (457 mm)
C	un espace libre d'au moins 30 pouces (762 mm) entre le bord supérieur de la surface de cuisson et le dessous de la hotte aspirante ou d'un meuble mural incombustible

	espace libre d'au moins 36 pouces (914 mm) entre le bord supérieur de la surface de cuisson et le bas d'une armoire murale inflammable
D	30 po : min. 30 po (762 mm) 36 po : min. 36 po (914 mm)
E	min. 25 po (635 mm)
F	max. 13 po (330 mm)
G	30 po : min. 30 po (762 mm) 36 po : min. 36 po (914 mm) Dégagement nul entre la construction de combustible adjacente en dessous de la surface du comptoir et les côtés de l'appareil
H	35 ⅜ po - 36 ⅝ po (898 - 930 mm)
I	max. 11 po (279 mm)
J	max. 7 po (178 mm)
K	max. 6 po (150 mm)
L	max. 11 po (279 mm)

De la surface de cuisson aux matériaux latéraux : aucun dégagement n'est requis entre les murs de l'unité et les murs combustibles verticaux adjacents à l'arrière, à droite ou à gauche.

2.7 Configurations intégrées

Choisir l'une des configurations intégrées suivantes.

Installation autorisé uniquement avec paroi arrière non combustible

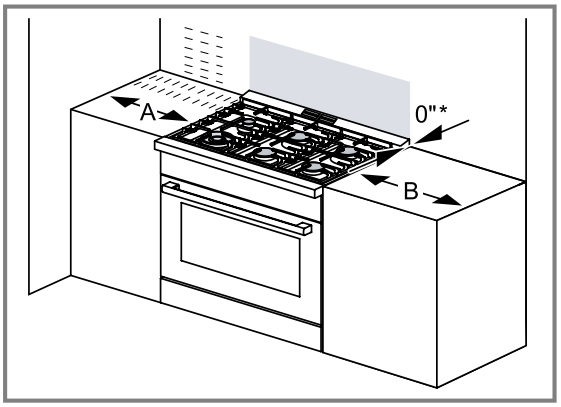

Option 1 :	A >= 12' po (305 mm) et B >= 28' po (711 mm)
Option 2 :	A >= 28' po (711 mm) et B >= 12' po (305 mm)

* Dégagements par rapport aux matériaux non combustibles ne font pas partie du domaine d'application ANSI Z21.1 et ne sont pas certifiés par « Intertek ». Les dégagements de moins de 3 po (76 mm) doivent être approuvés par le et / ou par l'autorité locale compétente.

Installation d'îlot (applicable à la fois avec incombustible paroi arrière et paroi arrière combustible)

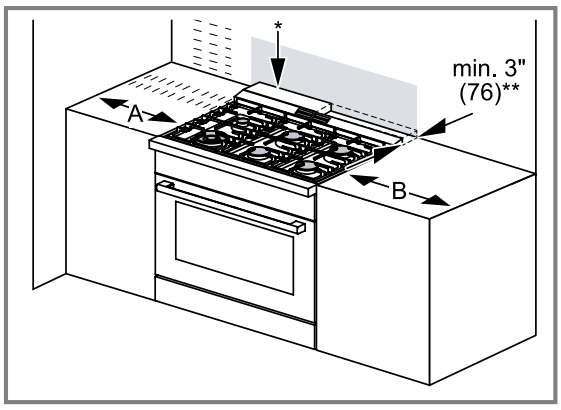

Option 1 :	A >= 12' po (305 mm) et B >= 28' po (711 mm)
Option 2 :	A >= 28' po (711 mm) et B >= 12' po (305 mm)

* Acheté séparément
** Dégagements des matériaux incombustibles ne font pas partie du domaine d'application ANSI Z21.1 et ne sont pas certifiés par « Intertek ». Les dégagements de moins de 3 po (76 mm) doivent être approuvés par le et / ou par l'autorité locale compétente.

Installation de la protection arrière basse (applicable à la fois avec paroi arrière non combustible et paroi arrière combustible)

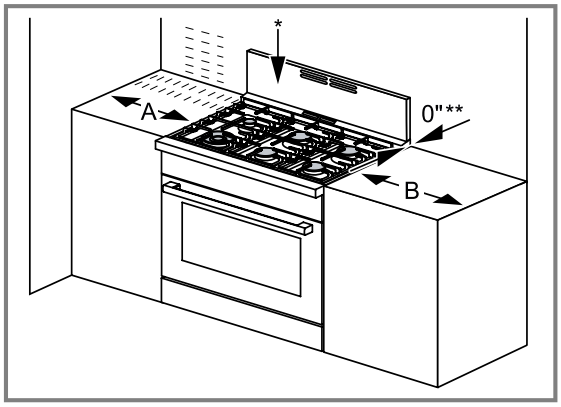

Option 1 :	A >= 12' po (305 mm) et B >= 28' po (711 mm)
Option 2 :	A >= 28' po (711 mm) et B >= 12' po (305 mm)

* Acheté séparément
** Dégagements des matériaux incombustibles ne font pas partie du domaine d'application ANSI Z21.1 et ne sont pas certifiés par « Intertek ». Les dégagements de moins de 3 po (76 mm) doivent être approuvés par le et / ou par l'autorité locale compétente.

2.8 Liste de contrôle pour l’installation

Veuillez consulter les pages suivantes pour les instructions d'installation complètes. Utilisez cette liste de contrôle pour vérifier que vous avez terminé chaque étape du processus d'installation. Cela peut vous aider à éviter de commettre des erreurs.

✓	Étape d'installation
	Avant d'installer la cuisinière, assurez-vous que les dimensions du caisson sont correctes pour votre appareil et que les connexions électriques et gaz nécessaires sont présentes.
	Avant d'installer la gazinière, veuillez vous assurer que tout orifice dans le mur derrière l'appareil et dans le plancher sous l'appareil est scellé.
	Lisez ce manuel d'installation pour le contenu concernant la sécurité, les dimensions du caisson, le démontage de l'emballage, l'installation électrique, le raccordement au gaz et le service clientèle.
	Le retrait de la porte du four avant l'installation réduit le poids unitaire et facilite le déplacement de l'appareil. De plus, le retrait de la porte du four donne accès à des poignées pour la levée.

✓	Étape d'installation
	Installez et ajustez les pieds.
	Préparez le raccordement au gaz.
	Placez la cuisinière (2 personnes nécessaires) devant l'ouverture d'installation, en laissant l'emballage inférieur sur l'appareil pour éviter d'endommager le revêtement de sol.
	Branchez la cuisinière dans une prise de courant correctement configurée.
	Protégez le revêtement de sol contre les dommages, puis faites glisser l'appareil jusqu'en place tout en veillant à ce que le cordon d'alimentation soit correctement installé.
	Réinstallez la porte du four.
	Assurez-vous que le support anti-bascule est engagé lorsque la cuisinière est déplacée.

3 Procédure d'installation

Un rideau d'air ou une autre hotte de cuisinière suspendue, qui fonctionne en soufflant un flux d'air vers le bas sur une cuisinière, ne doit pas être utilisé conjointement avec la cuisinière à gaz à moins que la hotte et la cuisinière n'aient été conçues et testées conformément à la norme ANSI Z21.1 et répertoriées par un laboratoire d'essais indépendant pour une utilisation combinée.

3.1 Comment retirer la porte du four

⚠ AVERTISSEMENT
Le non-respect de ces instructions lors du retrait de la porte du four peut entraîner des blessures ou endommager le produit.

- Avant de démonter la porte, assurez-vous que le four soit froid et que le courant qui l'alimente a été coupé. Le non-respect de cette précaution pourrait entraîner un choc électrique ou des brûlures.
- La porte du four est lourde et certaines parties sont fragiles. Utilisez les deux mains pour retirer la porte du four.
- Le devant de la porte est en verre. Manipulez-la avec précaution pour éviter des cassures.
- Saisir uniquement les côtés de la porte. Ne saisissez pas la poignée. Il peut osciller dans votre main et provoquer des dommages ou des blessures. Si la porte du four n'est pas saisie fermement et correctement, il y a un risque de blessure ou de dommage à l'appareil.
- Pour éviter toute blessure causée par l'enclenchement du support de charnière, assurez-vous que les deux leviers sont bien verrouillés en place avant de retirer la porte.
- Ne forcez pas l'ouverture ou la fermeture de la porte pour éviter d'endommager les charnières et de vous blesser.
- Ne placez pas la porte retirée sur des surfaces ou des objets pointus ou tranchants afin d'éviter de briser le verre ou d'endommager la porte. Posez l'appareil sur une surface plane et lisse où il est solidement positionné afin d'éviter qu'il ne bouge ou ne tombe.

Remarque : Pour éviter de vous blesser ou d'endommager l'appareil, lisez attentivement l'AVERTISSEMENT ci-dessus avant d'essayer d'enlever la porte du four.

1. Ouvrez la porte du four dans sa position complètement ouverte.
2. Verrouillez les charnières gauche et droite à l'aide de la goupille de verrouillage. Les goupilles de verrouillage doivent être complètement insérées dans les trous des charnières.

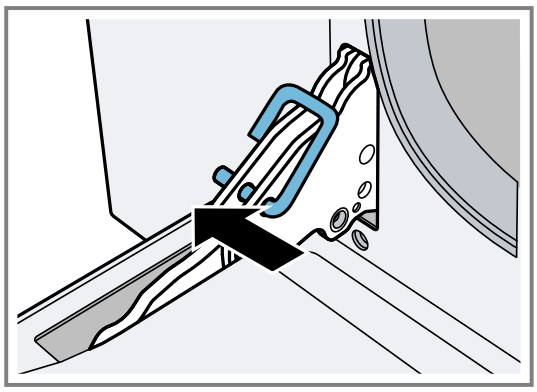

3. **⚠ MISE EN GARDE**
   La fermeture de la porte de 8 po (203 mm) enlève la pression du ressort. Si cela n'est pas fait, la porte peut toujours être retirée, mais le loquet peut se refermer et vous pincer ou vous couper la main. Fermez la porte du four jusqu'à ce qu'elle s'enclenche sur les leviers d'arrêt des charnières tout en verrouillant ces dernières selon l'angle correct pour le retrait de la porte. La porte peut être retirée lorsqu'elle est soulevée d'environ 8 pouces (203 mm) de la position ouverte. La tension des charnières à ressort

est ainsi relâchée, ce qui permet à la porte de s'ouvrir facilement.

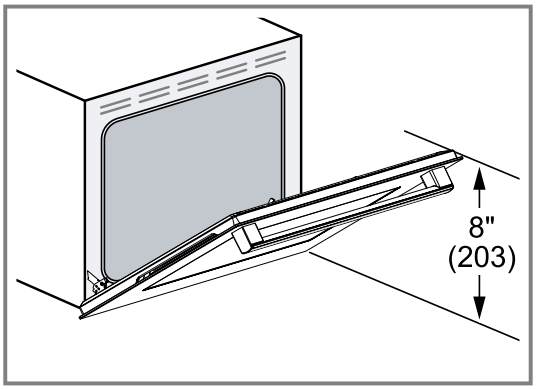

4. La porte est lourde. Utilisez les deux mains pour le saisir fermement par les côtés. Ne saisissez pas la porte par la poignée. En maintenant l'angle de la porte au même niveau, soulevez cette dernière d'environ 3/4 po (19 mm) vers le haut pour décrocher les charnières des fentes. Tirez la porte vers vous jusqu'à ce que les charnières soient dégagées du boîtier du four.
5. Placez la porte dans un endroit pratique et stable pour le nettoyage.
6. Replacez la porte dans l'ordre inverse dans lequel elle a été retirée.

Remarque : Ne jetez pas les goupilles de verrouillage. Gardez-les en lieu sûr. Ils seront nécessaires chaque fois que la porte sera retirée de l'appareil.

3.2 Retrait des supports de transport arrière

Avant d'installer la cuisinière à l'intérieur du meuble, veuillez retirer les supports arrière situés à droite et à gauche. Ces supports, indispensables pour le transport du produit, peuvent, une fois retirés, être éliminés conformément à la réglementation en vigueur en matière de recyclage.

1. Les supports se trouvent à l'arrière de l'appareil.

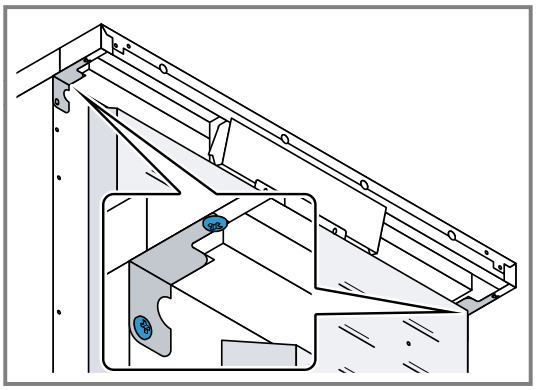

2. Retirez les deux vis de chaque support.

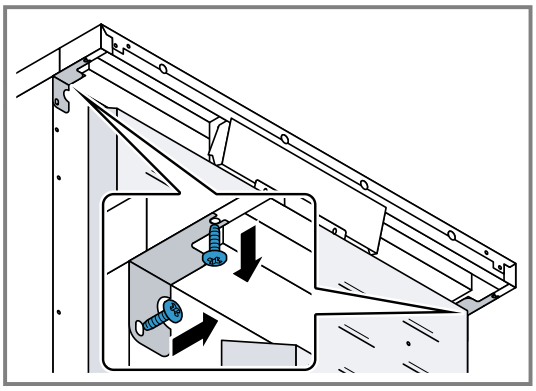

Ne retirez aucune autre vis du four.

3. Retirez les supports.
   Les supports retirés peuvent être jetés.
4. Remettez en place uniquement la vis avant qui fixe le côté de la cuisinière au support correspondant.

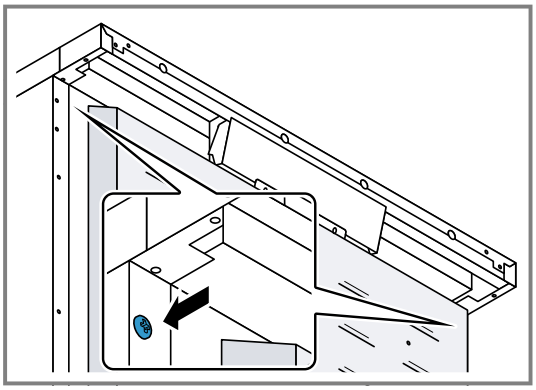

3.3 Ajustement de la garniture de ventilation arrière

1. La garniture de ventilation arrière est imbriquée dans l'emballage en polystyrène. Retirez l'emballage et le film protecteur de la garniture de ventilation arrière.
2. Placez la garniture de ventilation arrière dans les trous prévus à cet effet à l'aide des goupilles de fixation.

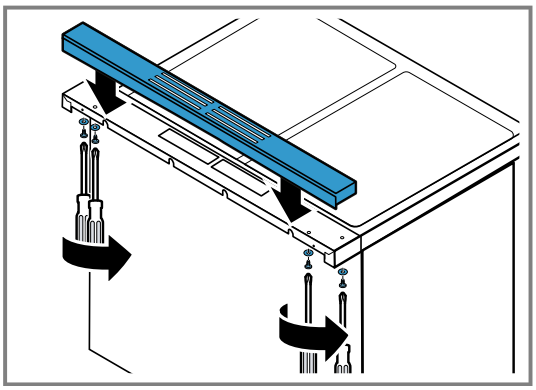

3. Prenez les vis et la rondelle dans le sachet joint, puis insérez-les et serrez-les par le dessous.

3.4 Montage des pieds réglables

AVIS

N'utilisez pas la poignée de porte ou le panneau de commande de projection pour transporter.

1. **AVIS :** Afin d'éviter tout risque d'endommagement des pieds lors de l'installation, ceux-ci doivent être installés le plus près possible de l'emplacement final de l'appareil.
   Déplacez l'appareil le plus près possible de l'emplacement final de l'appareil.
2. **AVIS :** Protégez le plancher.
   Retirez toutes les pièces qui ne sont pas fixées de façon permanente, en particulier les supports de casseroles et les brûleurs.
3. Retirez les accessoires du four.
4. Inclinez l'appareil et le mettre au plancher sur le côté arrière.

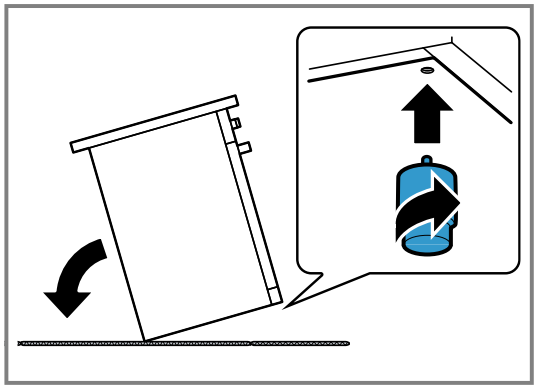

5. Vissez les pieds réglables dans les trous de fixation sur la face inférieure de l'appareil.
6. Vissez complètement les pieds réglables.
7. **AVIS :** Les pieds ou le boîtier inférieur de l'appareil peuvent être endommagés lors du repositionnement de l'appareil sur ses pieds.
   Soigneusement replacer l'appareil sur les pieds.
8. Pour aligner l'appareil, faites pivoter les pieds réglables.

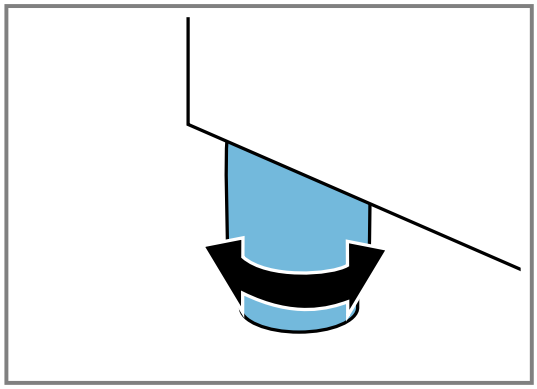

Remarques

- Mesurez la hauteur de montage de l'armoire et ajustez la hauteur de l'appareil en conséquence avant de le placer dans l'armoire.
- Déplacez l'appareil avec précaution jusqu'à sa position finale, uniquement si les pieds sont bien ajustés.

3.5 Raccorder l'alimentation en gaz

L'appareil électroménager est livré de l'usine prêt à utiliser avec du gaz naturel à une pression de 5 po de la colonne d'eau.

- Lors de la vérification du bon fonctionnement du régulateur, la pression d'entrée doit être supérieure d'au moins 1" à la pression de fonctionnement (collecteur) ci-dessus. Lorsqu'il est utilisé avec du gaz naturel, la pression fournie au régulateur doit se situer entre 6 po et 10,5 po de la colonne d'eau.
- Pour convertir l'appareil au gaz propane, voir « Conversion au gaz propane (GPL) ». Un technicien ou un installateur qualifié doit procéder à la conversion.
- Utilisez un tuyau de gaz flexible d'une longueur d'au moins 5 pi (1,5 m).
- L'admission de gaz de l'appareil est située à droite, à l'arrière de l'appareil.
- Installez le régulateur de pression (fourni avec l'appareil) à l'entrée du gaz. Positionner le joint (fourni avec l'unité) entre l'entrée et le régulateur. Positionnez le régulateur pour avoir le capuchon D →*Page 20* facilement accessible. Tournez l'écrou sur l'entrée de gaz pour serrer à la main plus 1/3 de tour.
- Installez le tuyau de gaz au régulateur à l'aide d'un ruban de Téflon ou de pâte à joint (résistant au gaz au propane et au gaz naturel). Serrez à la main puis tournez 1/3 de tour. Ne tournez pas plus de 1 tour lors de l'alignement, pour éviter d'endommager le régulateur de pression de gaz.

Vérifiez les raccords d'entrée ainsi que le régulateur pour détecter la présence de fuites.

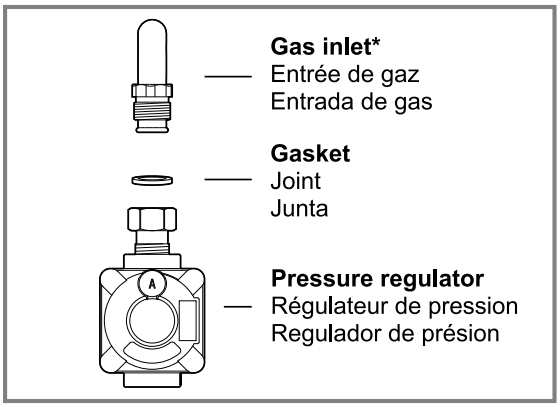

* Fixé à l'appareil.

⚠ AVERTISSEMENT
N'essayez pas de régler le régulateur de pression, sauf lors de la conversion au propane.
Les réglages peuvent entraîner des fuites ou une mauvaise pression en direction de l'appareil électroménager.

Vue latérale et arrière de l'installation de la cuisinière à gaz

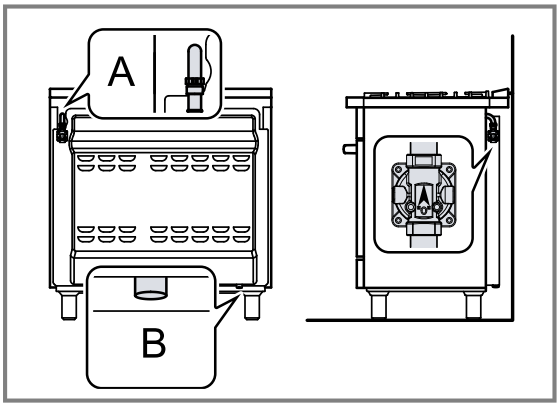

Emplacement du gaz

A	Raccordement du gaz
B	Raccordement électrique

Raccordez la conduite d'alimentation en gaz au régulateur de pression de l'appareil avec un connecteur souple de gaz de 1/2 po entre le robinet d'arrêt manuel et le régulateur de pression. Une ligne de production métallique souple ou un tuyau métallique fixe doit être utilisé pour raccorder le gaz à l'appareil. Si une conduite de gaz en métal ne peut pas être utilisée, veuillez vous adresser à un électricien agréé local ou aux codes électriques locaux pour obtenir une mise à la terre appropriée.

3.6 Vérification de la conduite de gaz pour les fuites

Vérifiez les raccords de la conduite d'alimentation pour détecter les fuites en utilisant une solution savonneuse ou un liquide de détection de fuites non corrosif. Ne jamais utiliser une flamme sans égard au type de flamme.

⚠ AVERTISSEMENT
Installez un robinet d'arrêt près de l'électroménager. Après l'installation, il doit être facilement accessible en cas d'urgence.

1. Ouvrez le gaz.
2. Appliquez une solution savonneuse ou un liquide de détection de fuites non corrosif à toutes les jonctions et tous les raccords des conduites de gaz entre le robinet d'arrêt et la table de cuisson. Incluez les raccords et les jonctions de gaz de la table de cuisson si les raccords ont pu être déréglés au cours de l'installation. Les bulles qui apparaissent autour des raccords indiquent une fuite.
3. En présence d'une fuite, coupez l'alimentation en gaz en fermant le robinet d'arrêt et serrez le ou les raccords qui fuient.
4. Tester de nouveau la présence de fuites en ouvrant le robinet d'arrêt de l'alimentation de gaz. Lors de la vérification des fuites est terminé (aucune bulle n'apparaît), le test est terminé.
5. Essuyez toute solution savonneuse ou résidu de liquide de détection.
   Remarques importantes concernant le raccord au gaz :
   - L'appareil et son propre robinet d'arrêt doivent être déconnectés de la canalisation du système d'alimentation en gaz au cours de tests de pression de ce système aux pressions qui dépassent 1/2 psi (3,5 kPa).
   - L'appareil électroménager doit être isolé de la canalisation du système d'alimentation en gaz en fermant son propre robinet d'arrêt manuel pour tout test de pression de la canalisation du système d'alimentation en gaz à des pressions égales ou inférieures à 1/2 psi (3,5 kPa).

3.7 Installer l'appareil

⚠ AVERTISSEMENT
DANGER DE RENVERSEMENT!
Un enfant ou un adulte peut renverser le four et être tué.

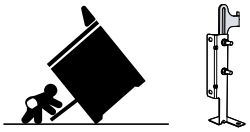

- Installer le dispositif anti-basculement sur la structure et / ou le four.
- Vérifiez que le dispositif anti-basculement a été correctement installé et engagé.
- Engagez le four sur le dispositif anti-bascule. Assurez-vous que le dispositif anti-bascule est réengagé lorsque la cuisinière est déplacée.
- Réengager le dispositif anti-basculement si la cuisinière est déplacée. Ne pas utiliser la cuisinière sans le dispositif anti-bascule en place et engagé.
- Voir les instructions d'installation pour plus de détails.
- Non-respect des instructions de ce manuel peut entraîner la mort ou des brûlures graves pour les enfants et les adultes.
- Vérifiez que le support anti-basculement est correctement installé et utilisé. Inclinez délicatement la cuisinière vers l'avant de l'arrière pour s'assurer que le support anti-bascule s'engage dans la patte de la cuisinière et empêche le renversement. La portée ne doit pas dépasser 1 po (2,5 cm).

3.8 Montage de la console anti-basculement

1. Veillez à ce que le raccordement électrique et le raccordement du gaz soient en position correcte.
2. Assemblez les supports.

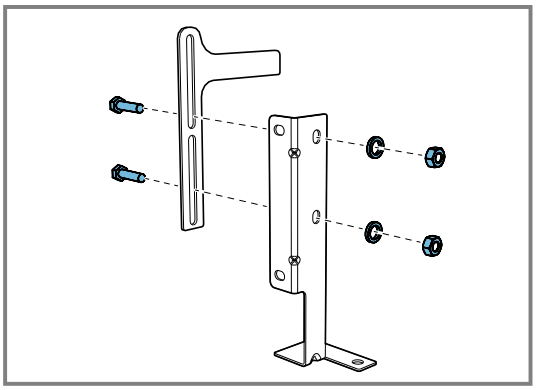

3. Orientez la base du crochet du support avec la base de la fente du support de fixation murale arrière.

Alignez la base du support de fixation avec le sol et serrez les vis pour fixer les mesures.

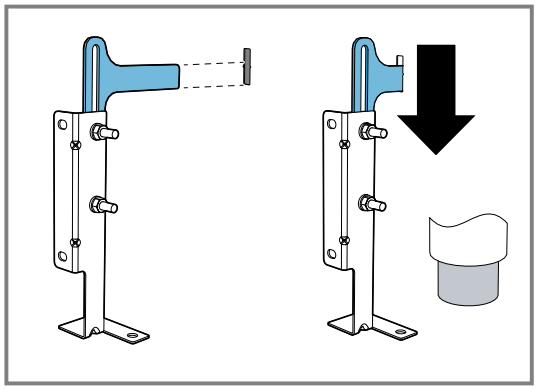

4. Pour le montage mural, procéder aux étapes 5 - 7 et 10. Pour le montage au sol, procédez comme suit 8 - 9 et 10.
5. Respectez la distance spécifiée entre le côté de l'appareil et les trous des supports.

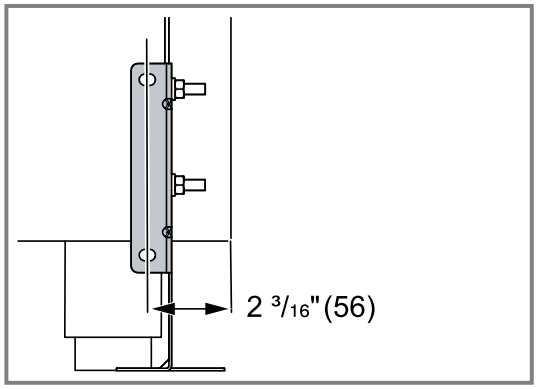

6. Déplacez le support sur le mur et fixer avec les deux rondelles et vis. Un technicien qualifié doit vérifier l'adéquation des matériaux en fonction du type et de l'état du mûr.

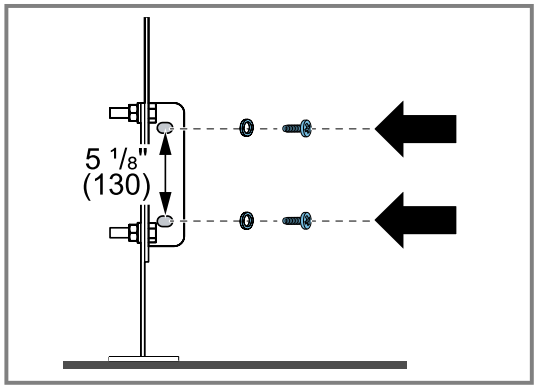

7. Respectez les distances suivantes pour déterminer la distance entre le côté de l'appareil et les trous des supports.

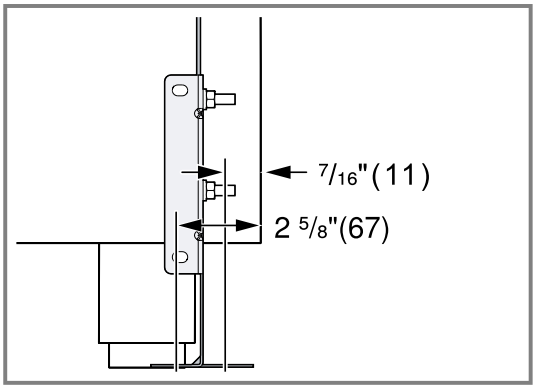

8. Après avoir positionné et mis à niveau l'appareil, rapprochez le support à l'arrière de l'appareil et fixez-le au sol avec les deux rondelles et vis. Un technicien qualifié doit vérifier l'adéquation des matériaux en fonction du type et de l'état du sol.

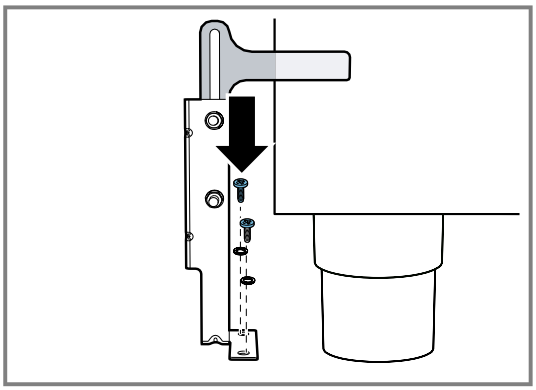

9. Déplacez la cuisinière vers le mur et, en même temps, insérez le support dans la plaque fixée à l'arrière de l'appareil.

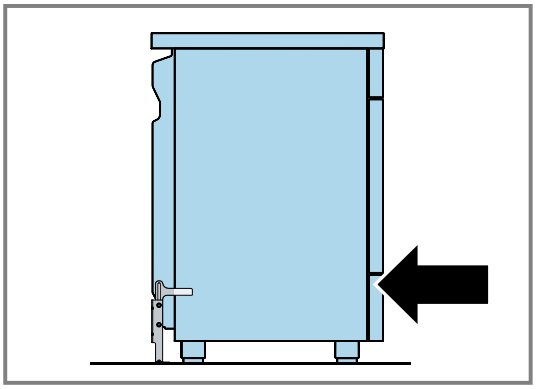

10. Vérifiez que le support anti-basculement est correctement installé et utilisé. Inclinez délicatement la cuisinière vers l'avant de l'arrière pour s'assurer que le support anti-bascule s'engage dans la patte de la cuisinière et empêche le renversement. La cuisinière ne doit pas bouger de plus de 2,5 cm (1 po).

3.9 Assemblage du brûleur

Brûleurs scellés

Votre nouvelle table de cuisson neuve dispose de brûleurs à gaz scellés.
Il n'y a aucune pièce de brûleur à nettoyer, démonter ou régler sous la table de cuisson. Votre table de cuisson a trois tailles de brûleurs différentes : petite, grande et double flamme.

⚠ AVERTISSEMENT
Pour éviter des flambées, ne pas utiliser la table de cuisson sans tous les chapeaux de brûleurs en place et toutes les grilles de brûleur bien positionnées.

⚠ MISE EN GARDE
Pour éviter les brûlures, ne pas toucher aux chapeaux de brûleur ni aux grilles quand ils sont chauds.
- Éteindre la table de cuisson et laisser les brûleurs refroidir.

Remarques
- Il faut que les chapeaux de brûleurs soient correctement positionnés pour le bon fonctionnement de la table de cuisson.
- Si le chapeau du brûleur n'est pas correctement placé, une ou plusieurs des situations suivantes peuvent se produire :
  - La flamme du brûleur est trop élevée
  - Des flammes jaillissent des brûleurs
  - Décolorations de l'acier inoxydable
  - Les brûleurs ne s'allument pas
  - La flamme du brûleur n'est pas uniforme
  - Une odeur de gaz se dégage du brûleur

Pièces de brûleur

Il faut que les chapeaux de brûleurs soient correctement positionnés pour le bon fonctionnement de la table de cuisson.

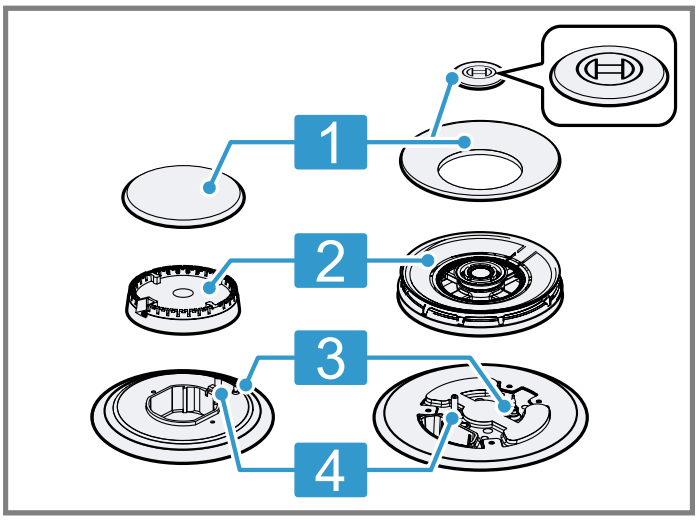

1	Chapeau du brûleur
2	Base du brûleur
3	Thermocouple
4	Allumeur

Positionnement du chapeau et de la base du brûleur

Après avoir terminé le raccordement électrique, déposer chaque base de brûleur à l'endroit correspondant sur la table de cuisson.
Une des trois rainures sur la base du brûleur doit être alignée avec l'encoche pour empêcher son pivotement. Le petit trou ou la petite découpe près du rebord doit aussi être aligné(e) avec l'allumeur. Faire très attention de ne pas endommager l'allumeur lors de l'installation de la base. Voir l'illustration ci-dessous.
Une fois toutes les bases installées et bien appuyées, placer les chapeaux de brûleur sur la base correspondante. Voir l'illustration.

Remarque : Ne permutez pas les chapeaux des brûleurs. Ceux-ci affecteront la stabilité de la flamme et rendront le brûleur impossible ou difficile à allumer. Le plus petit capuchon de brûleur, marqué d'un Ⓗ, doit être utilisé exclusivement sur le brûleur à double flamme. Ne le mettez pas sur le petit brûleur.

Déposer délicatement le chapeau de brûleur sur le dessus de la base de sorte que les pattes de la base soient bien ajustées dans la goulotte du chapeau du brûleur.
Si un installateur certifié retire la table de travail (par exemple pour vérifier le raccordement électrique ou les conduites), il faut réinsérer les vis à tête cylindrique large pour assurer le bon fonctionnement des brûleurs.

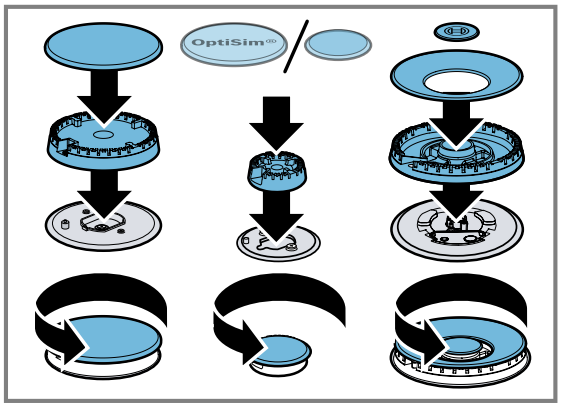

Brûleur	Dimensions du chapeau de brûleur
Brûleur à flamme double	Double intérieur : $1^{3}/_{4}$ po (45 mm) Anneau : $5^{5}/_{16}$ po (135 mm)
Petit brûleur [1]	$2^{3}/_{16}$po (55 mm)
Brûleur OptiSim [1]	$3^{3}/_{4}$po (95 mm)
Grand brûleur	$3^{15}/_{16}$po (100 mm)

[1] selon l'équipement de l'appareil

Vérification du positionnement du chapeau du brûleur

S'assurer qu'il n'y a aucun espace entre le chapeau et la base du brûleur.
Consulter l'illustration ci-dessous pour voir un positionnement correct et incorrect du chapeau du brûleur.
Vous pouvez essayer délicatement de bouger le chapeau du brûleur pour vérifier s'il est correctement positionné. Si tel est le cas, un clic se fera entendre lorsque les pattes du chapeau frapperont la saillie de la goulotte.

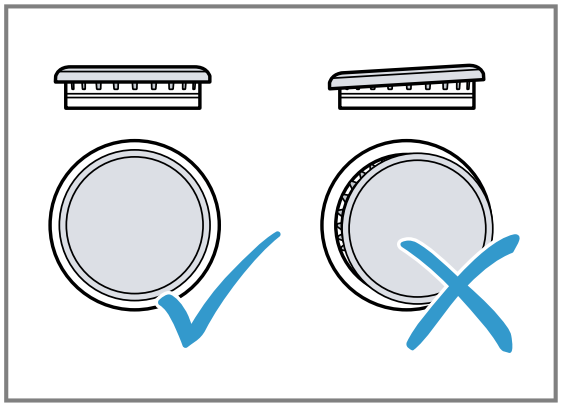

Installation des grilles

Positionnez d'abord les grilles extérieures, puis la grille centrale.

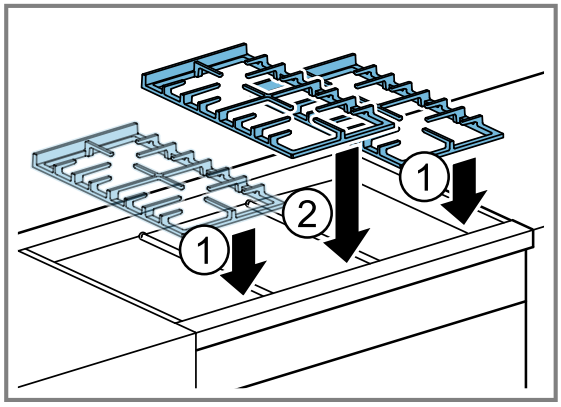

3.10 Vérifiez l'installation

Placez chaque capot de brûleur de la bonne taille en position assise et crantée puis vérifiez le fonctionnement de l'allumeur électrique. Vérifiez les caractéristiques de la flamme. La flamme doit être bleue avec une pointe jaune minimale sur le cône extérieur des flammes.

Vérifiez les caractéristiques de la flamme

Flammes jaunes : Des ajustements supplémentaires sont nécessaires.	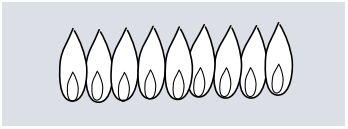
Pointes jaunes sur les cônes extérieurs : Normal pour le gaz au propane.	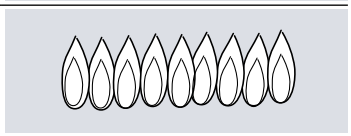
Flammes bleues douces : Normal pour le gaz naturel. Flammes oranges : Peut être normal si certains types d'humidificateurs sont utilisés dans la maison. Les flammes devraient redevenir bleues sans que l'humidificateur soit en marche.	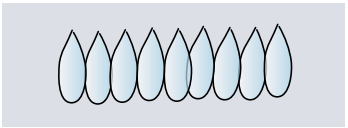

Remarque : Si la flamme est complètement ou presque jaune, vérifiez que le régulateur est réglé avec le bon carburant. Recommencez le test après le réglage.

Des stries jaunes sont normales lors de la première mise en service. Laissez l'appareil fonctionner pendant 4 à 5 minutes et réévaluez la situation avant d'effectuer les réglages.

3.11 Test pour fuites de gaz

L'installateur doit procéder au test de fuites selon les directives fournies dans cette section.

⚠ AVERTISSEMENT
Ne vérifiez jamais les fuites de gaz avec une flamme.

1. Ouvrez le gaz.
2. Appliquez un liquide de détection de fuite non corrosif. Incluez tous les joints et raccords entre le robinet d'arrêt et l'appareil. Intégrez des raccords à gaz et des joints dans l'appareil si les connexions ont pu être perturbées pendant l'installation.
3. Inspectez les fuites. Les bulles qui apparaissent autour des raccords indiquent une fuite.
4. En présence de fuite, coupez l'alimentation en gaz en fermant le robinet d'arrêt et serrez le ou les raccords qui fuient.
5. Vérifiez à nouveau s'il y a des fuites. Ré-ouvrez le gaz à la vanne d'arrêt de la conduite d'alimentation et re-injectez le fluide de détection de fuite.
6. Quand aucune bulle n'apparaît, le test de fuite est terminé. Essuyez tout résidu de liquide de détection de fuite.

4 Raccordement électrique

Lisez ces instructions pour connecter votre appareil en toute sécurité à l'alimentation électrique.

4.1 Raccordement à l'alimentation électrique

⚠ AVERTISSEMENT
Débranchez toujours l'appareil de l'alimentation électrique en débranchant le cordon d'alimentation ou

en fermant le disjoncteur au niveau du panneau de service avant de procéder à l'entretien de l'appareil.

⚠ AVERTISSEMENT
Cet appareil doit être correctement mis à la terre.
Avant de brancher le cordon électrique ou de mettre sous tension la source d'alimentation, vérifiez que toutes les commandes sont à la position OFF (Arrêt).

Avant de brancher le cordon d'alimentation de 5 pi (1,5 m) à une prise murale, assurez-vous que la soupape d'arrêt de gaz et toutes les commandes du brûleur sont en position "OFF".

⚠ AVERTISSEMENT
Instructions de mise à la terre
- L'électroménager est doté d'une fiche à trois broches mise à la terre pour vous protéger contre le danger d'électrocution. La fiche doit être utilisée dans une prise correctement mise à la terre. **NE PAS** enlever ni couper la broche de mise à la terre de la fiche.

INSTALLATEUR – Montrer au propriétaire l'emplacement du disjoncteur. Identifiez sa position pour pouvoir le retrouver facilement.

4.2 Opération d'essai

Vérifiez si votre appareil fonctionne correctement après avoir terminé les étapes d'installation.

⚠ AVERTISSEMENT
Avant de brancher le cordon électrique, vérifie que toutes les commandes sont à la position OFF (Arrêt).

1. Mettez sous tension au disjoncteur.
2. Pour tester le four, sélectionnez le mode **bake**. Reportez-vous au manuel d'utilisation pour obtenir des instructions d'utilisation détaillées.
3. Vérifiez que l'éclairage du four s'allume et que le four se met à préchauffer.

5 Conversion au gaz au propane (LPG)

Prévoyez toujours une alimentation en gaz suffisante.
Cet appareil est expédié de l'usine pour être utilisé avec du gaz naturel. Utilisez cette trousse pour convertir l'appareil au gaz au propane si nécessaire. Observez ce qui suit :
Assurez-vous que la cuisinière est convertie pour pouvoir être utilisée avec le gaz approprié avant de l'utiliser.
Cet appareil est conçu pour fonctionner à une pression de 10 po de la colonne d'eau lorsqu'il est utilisé avec du gaz au propane.
Lors de la vérification du bon fonctionnement du régulateur, la pression d'entrée doit être supérieure d'au moins 1" à la pression de fonctionnement (collecteur) ci-dessus. Lors de la conversion au gaz au propane, la pression fournie au régulateur doit se situer entre 11 po et 13 po de la colonne d'eau.
Le régulateur de pression qui se trouve à l'entrée du collecteur de gamme doit rester dans la conduite d'alimentation.
Utilisez un connecteur métallique flexible ou un tuyau rigide pour brancher l'appareil à l'alimentation en gaz.
Le connecteur doit avoir un diamètre intérieur de 1/2 po et une longueur de 5 pieds (1,5 m) ou moins.
(Exception : la longueur maximale des connecteurs dans les installations du Massachusetts est de 3 pieds (0,9 m)). Au Canada, le connecteur doit être en métal à paroi simple et d'une longueur maximale de 6 pieds (1,8 m).
Conservez les ports retirés de l'appareil électroménager pour un usage ultérieur.

⚠ AVERTISSEMENT
L'alimentation en gaz doit être fermée avant de déconnecter l'électricité afin de procéder à la conversion.

5.1 Position des brûleurs et buses GPL

Cuisinière de 36 po à 5 feux :

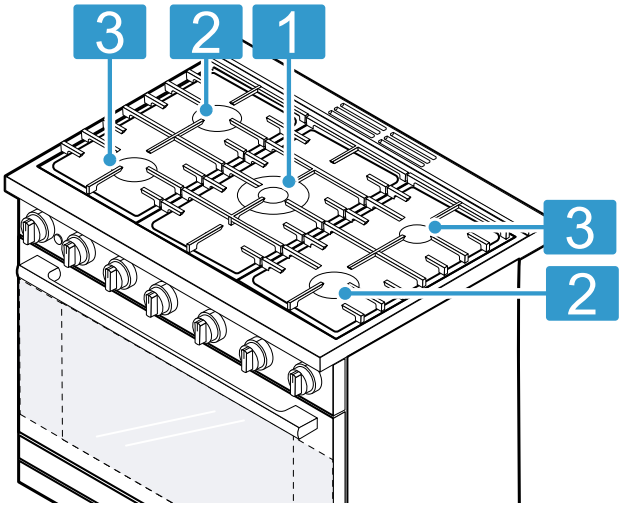

N°	Désignation
1	Brûleur à double flamme (18 000 BTU/5,3 kW) Buses GPL : 117 (externes) et 48 (internes)
2	Brûleur rapide (12 000 BTU / 3,5 kW) Buse GPL : 102
3	Petit brûleur (5 000 BTU/1,5 kW) Buse GPL : 65

5.2 Orifices

Type de gaz	Pression en W.C.P.	Type de brûleur	Numéro d'orifice	Dérivation	Puissance Min	Puissance max
Gaz naturel	5"	Brûleur à flamme double externe	195	Écart	750 BTU (0,2 kW)	20000 BTU (5,9 kW)
		Brûleur à flamme double interne	75	Écart	750 BTU (0,2 kW)	2500 BTU (0,7 kW)
		Brûleur rapide	155	Écart	2400 BTU (0,7 kW)	12000 BTU (3,5 kW)
		Petit brûleur	100	Écart	1200 BTU (0,4 kW)	5000 BTU (1,5 kW)
		Brûleur de four (en bas)	190	-	-	17000 BTU (5.0 kW)
		Brûleur pour gril de four de 30 po	170	-	-	14000 BTU (4.1 kW)
		Brûleur pour gril de four de 36 po	170	-	-	14000 BTU (4.1 kW)
Gaz liquide	10"	Brûleur à flamme double externe	117	55	750 BTU (0,2 kW)	18000 BTU (5,3 kW)
		Brûleur à flamme double interne	48	26	750 BTU (0,2 kW)	2500 BTU (0,7 kW)
		Brûleur rapide	102	45	2400 BTU (0,7 kW)	12000 BTU (3,5 kW)
		Petit brûleur	65	30	1200 BTU (0,4 kW)	5000 BTU (1,5 kW)
		Brûleur de four (en bas)	120	-	-	17000 BTU (5.0 kW)
		Brûleur pour gril de four de 30 po	110	-	-	14000 BTU (4.1 kW)
		Brûleur pour gril de four de 36 po	110	-	-	14000 BTU (4.1 kW)

5.3 Outils et pièces nécessaires

- Tournevis à tête Phillips
- Tournevis plat 1/8 po (3,5 mm)
- Pinces à rainure et languette
- Clé à fourche ou clé à anneau 1/4 po (7 mm)
- Clé à douille 1/4 po (7 mm), longueur 8 po (200 mm)

5.4 Réglage du régulateur de pression pour le gaz au propane

1. Utilisez une pince à rainure et languette pour retirer le bouchon régulateur **D**.
2. Dévissez la tige de régulation en plastique du bouchon régulateur **D**.
3. Inversez la tige de régulation en plastique et vissez-la fermement.

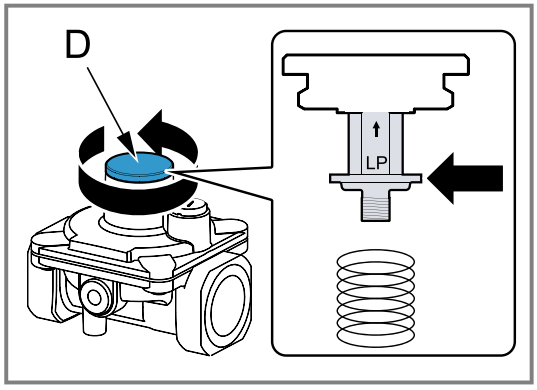

4. Replacez le chapeau **D** et resserrez-le à l'aide d'une pince à rainures et languettes.

5. Lors de la conversion au gaz au propane, la pression fournie au régulateur doit se situer entre 11 po et 13 po de la colonne d'eau.

5.5 Remplacement des buses régulatrices principales

1. Retirez les grilles.
2. Retirez le capot du brûleur **A** et la coupelle du brûleur **B** du brûleur **C**.

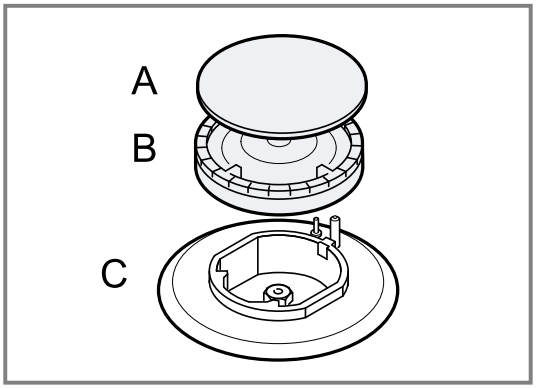

3. Enlevez la buse **D** et remplacez-la par une buse adaptée au nouveau type de gaz.

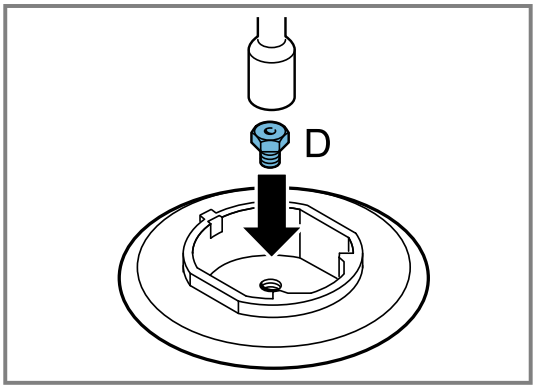

Petit brûleur/grand brûleur

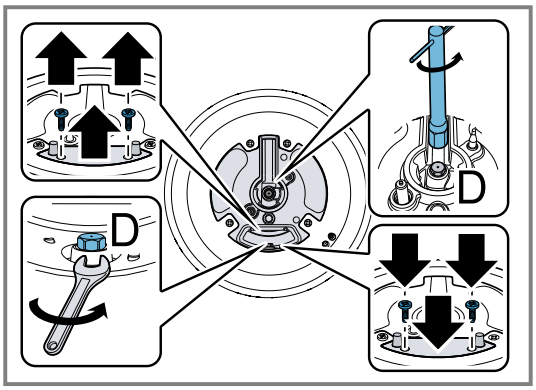

Brûleur à flamme double

4. Placez la coupelle du brûleur **B** sur le brûleur **C** et placez le capot du brûleur **A** sur la coupelle **B** du brûleur.

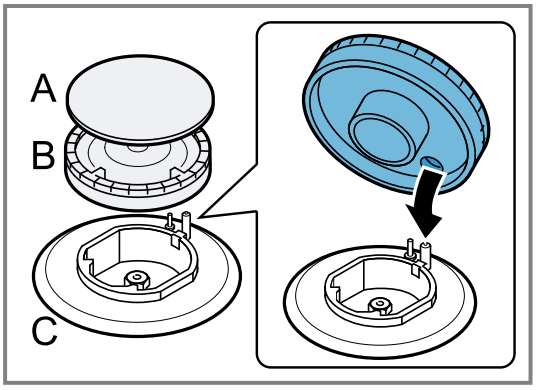

5. Remontez les grilles.

5.6 Réglage du débit minimum de gaz

1. Retirer le bouton de contrôle et anneau de bouton.
2. Sur tous les brûleurs à une seule flamme, tournez doucement la vis de dérivation dans le sens des aiguilles d'une montre jusqu'à ce qu'elle touche le fond.
   - En cas de conversion du gaz propane en gaz naturel, tournez toutes les buses de dérivation de 1/2 tour.

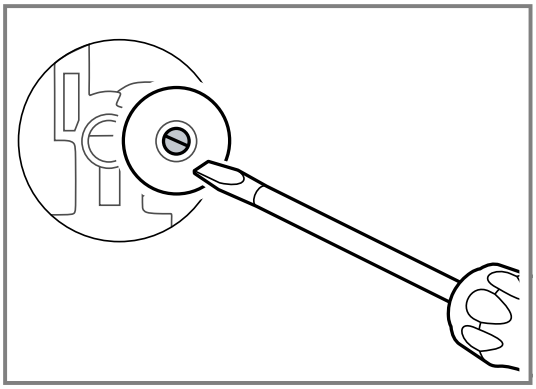

Petit brûleur/grand brûleur

3. Pour le brûleur à double flamme, tournez doucement les deux vis de dérivation dans le sens des aiguilles d'une montre jusqu'à ce qu'elles butent contre la butée.
   - En cas de conversion du gaz propane en gaz naturel, tournez toutes les buses de dérivation de 1/2 tour.

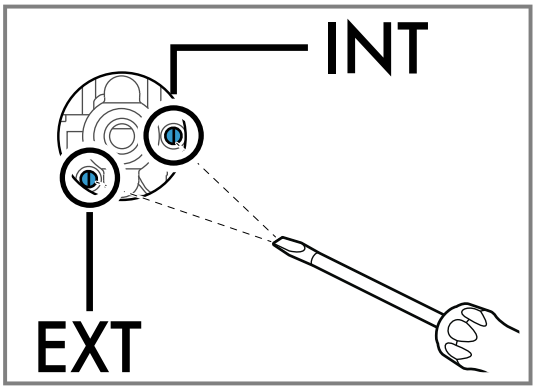

Brûleur à flamme double

4. Réinstallez les boutons de commande.
5. Connectez l'appareil à l'alimentation électrique.
6. Allumez chaque brûleur individuellement et vérifiez si la flamme est stable en réglage bas.
7. Ceci s'applique uniquement au passage du gaz propane au gaz naturel : si la taille de la flamme n'est pas satisfaisante à faible puissance, desserrez légèrement la vis de dérivation pour augmenter la flamme ou resserrez-la légèrement pour la réduire. Cela nécessite de démonter à nouveau le panneau avant.
8. Veillez à ce que la flamme ne s'éteigne pas lorsque le débit de gaz change rapidement entre maximum et minimum, et vice versa. Le réglage optimal est atteint lorsque la hauteur de la petite flamme est d'environ 1/8 po (3 à 4 mm).

5.7 Vérification du bon fonctionnement de la table de cuisson après la conversion

Les flammes ne doivent pas s'éteindre lors du passage rapide de la position haute à la position basse.

Remarque : Collez l'étiquette adhésive fournie avec la buse sur la plaque signalétique arrière de l'appareil pour signaler le passage à un autre type de gaz.

Test pour fuites de gaz
Après la conversion, il est important de tester les fuites de gaz. →*Page 18*

5.8 Remplacement de la buse du brûleur du four

1. Retirez la porte de l'appareil.
   → *"Comment retirer la porte du four", Page 12*
2. Retirez les vis de la chambre de cuisson du four ①, soulevez légèrement l'avant et tirez-la ensuite vers vous ②.

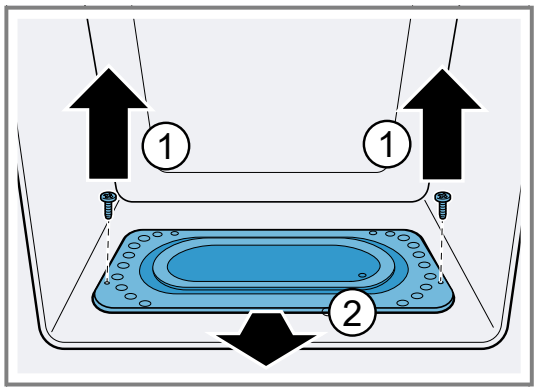

3. Dévissez les vis de l'ensemble brûleur de cuisson ① et tirez légèrement le brûleur vers l'avant pour le dégager du raccord de gaz ②.

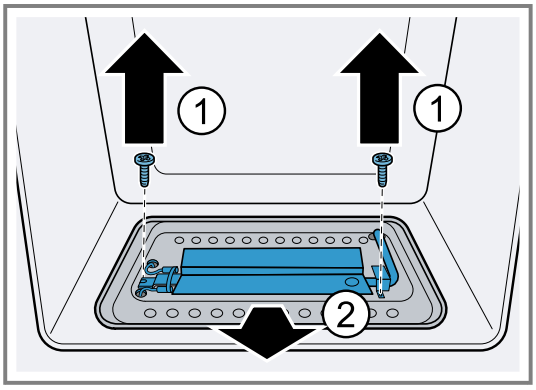

4. Dévissez la vis du cache du connecteur de l'allumeur ① et retirez le cache du connecteur de l'allumeur ②.

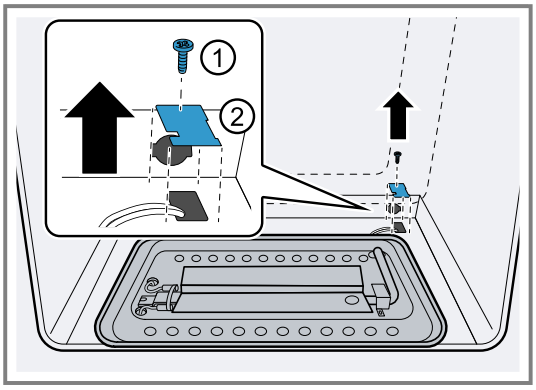

5. Débranchez le connecteur de l'allumeur du câblage ① et retirez l'ensemble du brûleur de cuisson de la cavité du four ②.

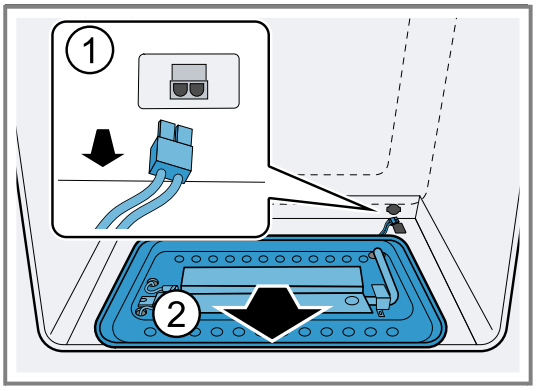

6. Dévissez la buse du brûleur de cuisson et replacez-la par la buse GPL numéro 120.

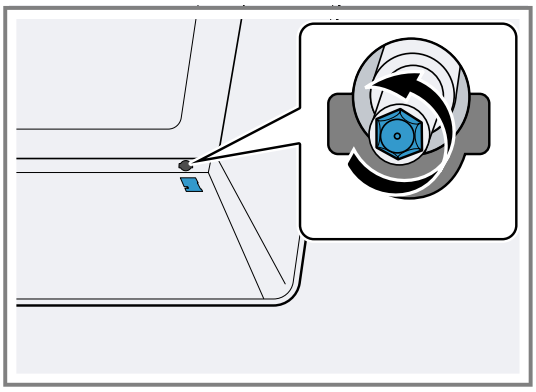

7. Vérifiez que l'allumeur est correctement positionné sur le brûleur.

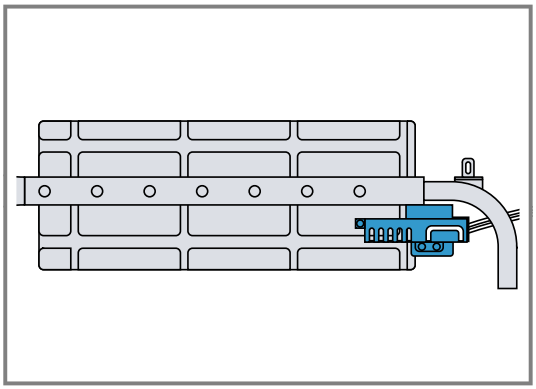

8. Placez le brûleur de cuisson dans l'enceinte du four et raccordez le connecteur de l'allumeur au câblage.
9. Remettez le cache du connecteur de l'allumeur en place et fixez-le à l'aide du vis.
   Veillez à bien insérer le câble dans la fente.
10. Réglez le brûleur du four sur sa position finale et fixez-le à l'aide des vis.
11. Insérez délicatement le câble de l'allumeur dans la fente du cache du connecteur de l'allumeur.

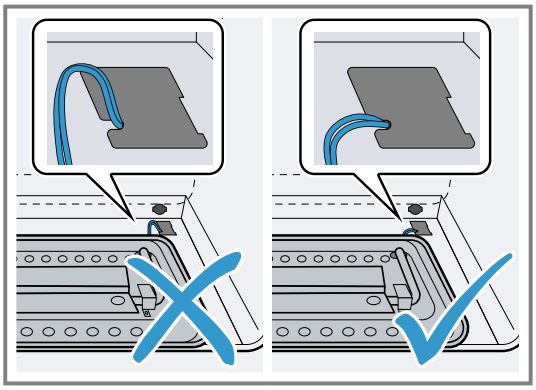

12. Remettez le couvercle de la chambre de cuisson en place et fixez-le à l'aide des vis.

5.9 Remplacement de la buse du brûleur du gril

1. Dévissez la vis du couvercle du connecteur de l'allumeur ①.
2. Retirez avec précaution le cache du connecteur de l'allumeur et débranchez le câblage de l'allumeur ②.

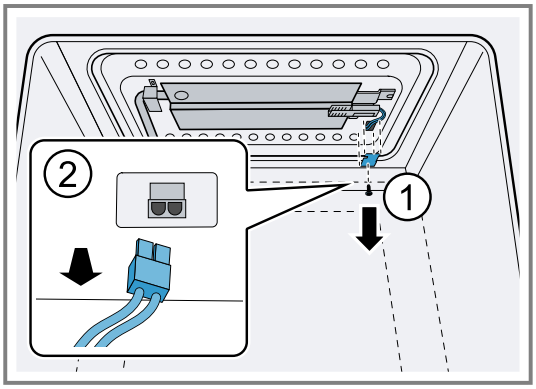

3. Dévissez les vis du sous-ensemble du brûleur du gril ① et retirez-le en le tirant vers l'avant pour le dégager du raccord de gaz ②.

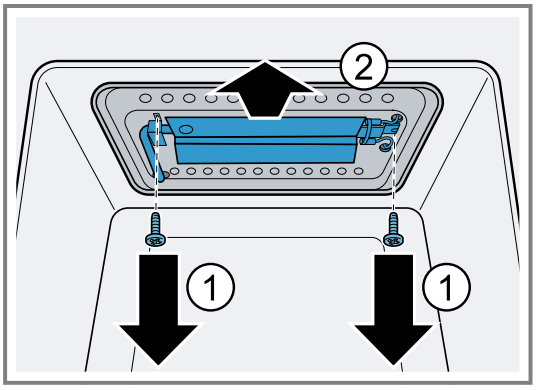

4. Retirez avec précaution le sous-ensemble du brûleur de gril situé dans la cavité du four.
5. Dévissez la buse du brûleur de gril et replacez-la par la buse GPL numéro 110 ②.

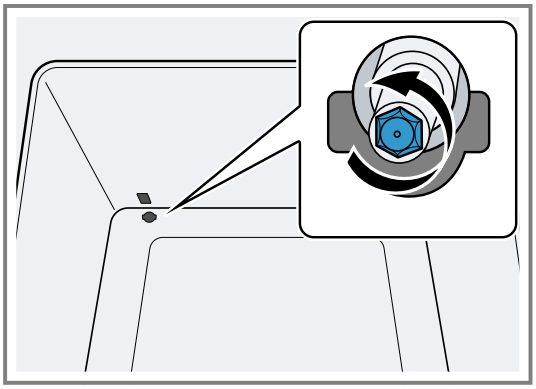

6. Vérifiez que l'allumeur est correctement positionné sur le brûleur.

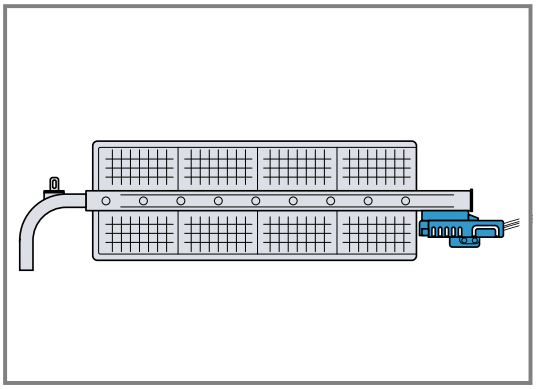

7. Remettez le sous-ensemble du brûleur du gril en place dans le raccord de gaz et fixez-le à l'aide des vis.
8. Branchez le connecteur de l'allumeur au câblage.
9. Remettez le cache du connecteur de l'allumeur en place et fixez-le à l'aide du vis.
10. Remplissez l'étiquette de conversion LP (fournie) et collez-la sur l'appareil.

5.10 Vérification du bon fonctionnement du four après la conversion

Réglez le sélecteur de fonction sur le mode « cuisson au four » et réglez le sélecteur de température sur la température maximale.

Remarque : La flamme du brûleur du four s'allume en moins d'une minute.

Vérifiez que la barre incandescente (allumeur) commence à chauffer et à briller d'une couleur orange/rouge. Attendez que le brûleur principal s'allume.
Vérifiez que le brûleur s'allume correctement et complètement.
La flamme doit être stable, bleue et ne pas présenter de bord jaune.
Placez le sélecteur de fonction sur OFF. Vérifiez que la flamme du brûleur de cuisson s'éteint complètement en quelques secondes.
Répétez l'opération avec le brûleur du gril.

Test pour fuites de gaz
Après la conversion, il est important de tester les fuites de gaz. →*Page 18*

5.11 Conversion au gaz naturel

Cet appareil est expédié de l'usine pour être utilisé avec du gaz naturel.
Si l'appareil a déjà été converti au gaz propane, vous devez le reconvertir au gaz naturel.
Réglez le régulateur de pression pour le gaz naturel.
Tournez la plaque à ressort dans l'autre sens comme indiqué dans « Réglage du régulateur de pression pour le gaz au propane ».
Vérifiez les orifices pour obtenir les bonnes buses et, si nécessaire, remplacez-les. Voir « Remplacement des buses régulatrices principales ».
Ajustement du débit minimum de gaz. Voir « Réglage du débit minimum de gaz ». Le réglage optimal est atteint lorsque la hauteur de la petite flamme est d'environ 1/8 po (3 à 4 mm).
Conservez les ports retirés de l'appareil électroménager pour un usage ultérieur.

6 Service à la clientèle

Lors de toute réparation réalisée dans le cadre de la garantie, nous nous assurons que votre appareil est réparé avec des pièces de rechange d'origine par un technicien dûment formé et agréé. Nous utilisons exclusivement des pièces de rechange d'origine lors des réparations.
Vous pouvez obtenir auprès de notre service après-vente des pièces détachées d'origine relatives au fonctionnement de l'appareil et pouvant être stockées jusqu'à 10 ans après la commercialisation de votre appareil.
Veuillez contacter notre service clientèle pour obtenir d'autres informations à ce sujet.
Pour plus d'informations sur la durée et les conditions de la garantie dans votre pays, consultez nos modalités de garantie auprès de votre détaillant ou sur notre site Web.
USA:
1-800-944-2904
www.bosch-home.com/us/owner-support/get-support
www.bosch-home.com/us/shop
CA:
1-800-944-2904
www.bosch-home.ca/en/service/get-support
www.bosch-home.ca/en/service/cleaners-and-accessories
Résidents du Québec :
Vous trouverez des renseignements sur la disponibilité des pièces de rechange, des services de réparation et des renseignements nécessaires à l'entretien ou à la réparation de l'appareil à l'adresse suivante :
https://www.bosch-home.ca/fr/service/residents-du-qc

BOSCH

6.1 Numéro de modèle (E-Nr.) et numéro de fabrication (FD)

Si vous contactez le service à la clientèle, indiquez le numéro de modèle (E-Nr.) et le numéro de fabrication (FD) indiqués sur la plaque signalétique de l'appareil. Pour retrouver rapidement les données de votre appareil et le numéro de téléphone du service à la clientèle, n'hésitez pas à les recopier ailleurs.

6.2 Emplacement de la plaque signalétique

Vous trouverez la plaque signalétique de votre appareil :
- sur le dessous du panneau de contrôle de projection.
- À l'arrière de l'appareil.

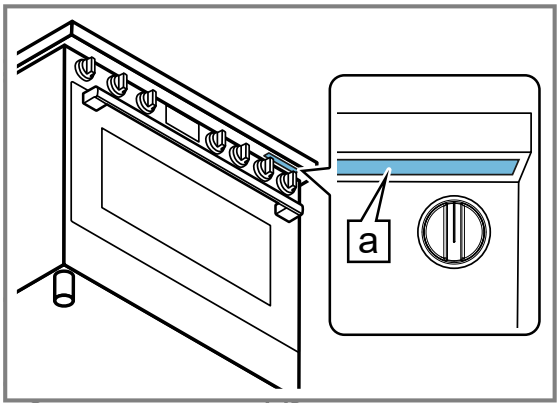

a	Plaque signalétique

Register your appliance to enjoy customized benefits.

Thank you for being a Bosch customer!
Simply create a MyBosch account, then register your appliance.
You'll find a variety of customized information in MyBosch such as:

- **Discounts for filters, cleaners, accessories & parts**
- **Easy access to manuals & appliance specifications**
- **Easy access to part lists**
- **Customized offer for the Bosch Appliance Service Plan (sent by mail after appliance registration)**

Register here:
www.bosch-home.com/us/owner-support/mybosch

Looking for help? You'll find it here.

No matter what, no matter when: Bosch is here to support you.
We're here to assist with usage instructions, cleaning tips, accessories & parts, troubleshooting, and repairs.
Find online resources such as FAQs, how-to-videos, manuals, warranties and authorized Bosch services at:
www.bosch-home.com/us/owner-support/get-support

Contact us:
Please have your model Number (E-Nr) ready when contacting us.
1-800-944-2904
www.bosch-home.com/us/owner-support/get-support

BSH Home Appliances Corporation
1901 Main Street, Suite 600
Irvine, CA 92614
USA
www.bosch-home.com
1-800-944-2904

© 2026 BSH Home Appliances Corporation

9002061369 (060810)
fr-ca