FOUR PYROLYTIQUE MULTIFONCTION DE 24 PO
ENTRETIEN ET MAINTENANCE

Apprenez à connaître votre appareil ménager	3
Nettoyer le four	4
Exécutez un cycle de nettoyage	6
Ajuster les étagères	7
Retirez les étagères coulissantes	8
Retirez les échelles latérales	9
Ouvrir manuellement le four sans poignée.	10
Remplacer la l'ampoule du four	11
Dépannage	12
Codes de défaut	15

FISHER & PAYKEL

USCA

FOUR PYROLYTIQUE/MULTIFONCTION 24 PO

OB24SAMPUNB5, OB24SAMPUNG5, OB24SAMPUB5, OB24SAMPUG5, OB24SACPUDX5, OB24SAMPTB5, OB24SACPTDX5

Comment obtenir les meilleurs résultats de votre four

- Téléchargez l'application pour utiliser le mode À distance et obtenir des mises à jour.
- Configurez et conditionnez le four avant de l'utiliser.
- Effectuez régulièrement des cycles de NETTOYAGE.
- Enregistrez votre produit pour obtenir un soutien simplifié pour l'entretien.

Toutes les images présentées dans ce guide sont à titre représentatif. Votre produit peut différer.

Étapes clés pour entretenir votre four

- Nettoyez les surfaces avec un chiffon humide, puis séchez-les avec un chiffon non pelucheux.
- Nettoyez la porte après chaque utilisation.
- Effectuez des CYCLES DE NETTOYAGE réguliers.
- Détartrage pour retirer les dépôts minéraux (modèles à vapeur uniquement).

Nous vous déconseillons :

- Tampons à récurer
- Nettoyants pour acier inoxydable ou polis
- Produits de nettoyage abrasifs, acides, alcalins ou solvants.

Laissez toujours le four refroidir à une température sécuritaire. Coupez l'alimentation électrique avant d'entreprendre tout nettoyage ou entretien manuel.

NE PAS NETTOYER.

Joint d'étanchéité du four

Ne nettoyez et ne retirez pas cette pièce. Veillez à ne pas frotter, endommager ou déplacer le joint d'étanchéité du four.

NETTOYEZ APRÈS CHAQUE UTILISATION

Porte du four

Essuyez avec un chiffon doux et un mélange d'eau tiède et de liquide vaisselle.

Pour les taches tenaces. Mélangez du bicarbonate de soude et de l'eau chaude avec un tampon à récurer non abrasif, puis essuyez avec un chiffon doux non pelucheux.

Cavité du four

Nettoyez rapidement les déversements et les taches d'aliments ou de graisse facilement accessibles afin d'éviter qu'ils ne s'incrustent.

Nettoyez les surfaces en émail avec un chiffon humide et une solution d'eau chaude et de détergent doux ou un nettoyant à base d'ammoniaque. Essuyez avec un chiffon doux.

Pour les débordements tenaces, vous pouvez retirer la porte du four afin de faciliter le nettoyage. Voir « Retirer la porte du four ».

Détecteur de température filaire

Essuyez avec un chiffon humide et du liquide vaisselle. Essuyez avec un chiffon en microfibre.

- Ne le mettez pas au lave-vaisselle.
- Ne pas immerger dans l'eau.
- Ne nettoyez pas avec un nettoyant pour four.

Grilles, échelles latérales, étagères en fil métallique, moules et plaques de cuisson

Nettoyez avec un détergent doux et de l'eau chaude.

Étagères glissantes

Essuyez avec un chiffon humide et du liquide vaisselle.

- N'essuyez pas le lubrifiant blanc (visible lorsque la grille est rallongée).
- Ne le mettez pas au lave-vaisselle.
- Ne pas immerger dans l'eau.
- Ne nettoyez pas avec un nettoyant pour four.

Cadre de la porte du four et agrafes de coin en plastique

Nettoyez avec un détergent doux et de l'eau chaude. Essuyez avec un chiffon en microfibre .

Panneau de commande

Utilisez uniquement un chiffon doux et légèrement humide avec un détergent doux. Tout autre élément peut rayer et endommager le verre du tableau de commande et l'écran.

- N'utilisez pas de nettoyants pour four, ni de produits agressifs ou abrasifs.
- N'utilisez pas de tampons à récurer, de laine d'acier ou de racloirs métalliques tranchants.

Cadran

Nettoyez avec une solution de détergent doux et d'eau chaude, puis essuyer. N'utilisez pas de nettoyant pour acier inoxydable ou pour four.

Surfaces en acier inoxydable

Nettoyez avec un détergent doux et de l'eau chaude. Essuyez avec un chiffon en microfibre.

Pour les taches tenaces, utilisez un nettoyant et un produit de polissage spécialement conçus pour l'acier inoxydable.

- Assurez-vous qu'il ne contient pas de composés chlorés, car ceux-ci sont corrosifs et peuvent abîmer l'apparence de votre four.
- Frottez toujours l'acier inoxydable dans le sens du grain de l'acier.

Les carreaux de verre

Essuyez avec un chiffon doux et un mélange d'eau tiède et de liquide vaisselle.

Vous pouvez retirer la vitre intérieure pour la nettoyer. Voir « Retirer la vitre intérieure ».

EXÉCUTEZ UN CYCLE DE NETTOYAGE

Les cycles pyrolytiques D'AUTO-NETTOYAGE fonctionnent à une température extrêmement élevée pour brûler les résidus d'aliments et de graisse dans votre four. Effectuez un CYCLE DE NETTOYAGE chaque année pour éviter les taches tenaces.

Assurez-vous que la cuisine est bien ventilée.

1. Allez dans le MENU et sélectionnez AUTO-NETTOYAGE, puis NETTOYAGE STANDARD ou NETTOYAGE LÉGER.

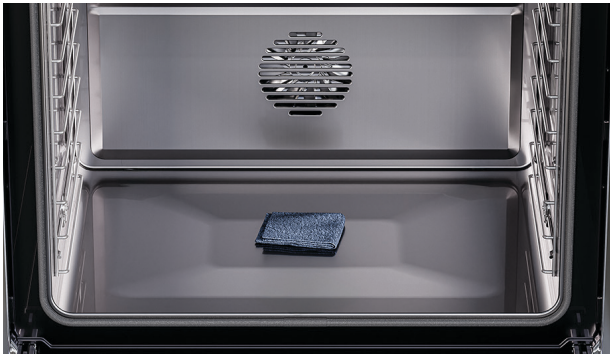

2. Veuillez retirer toutes les étagères, les échelles latérales et les accessoires. Nettoyez la porte du four pour éviter les taches, et suivez les instructions à l'écran pour lancer le cycle.

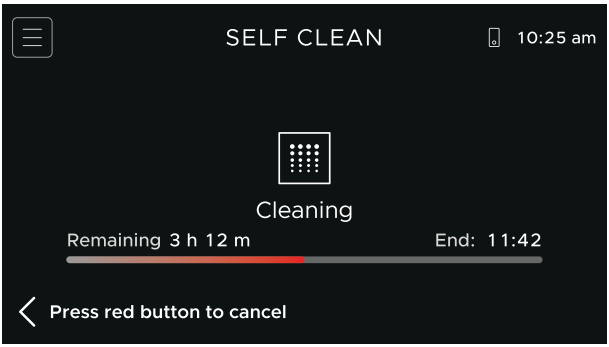

3. Une barre de progression s'affichera pendant le cycle de nettoyage et pendant le cycle de refroidissement.

Après le cycle de refroidissement, retirez les cendres et essuyer le four avec un chiffon doux.

Étagères glissantes

1. Pour retirer l'étagère, saisissez-la à l'avant, en tenant ensemble la clayette et le cadre, puis inclinez et tirez vers l'extérieur.

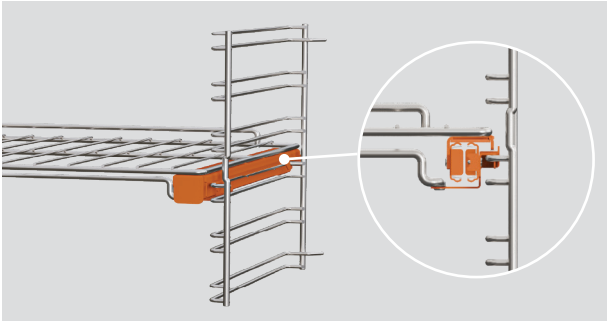

2. Pour remettre l'étagère en place, placez-la sur les supports latéraux et faites-la glisser dans le four, avec la barre de retenue à l'arrière.

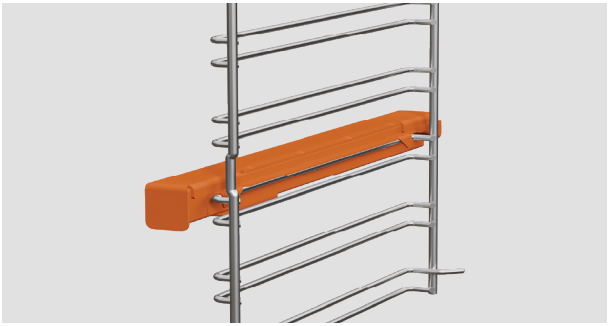

3. Assurez-vous que les étiquettes arrière sont accrochées aux grilles latérales des deux côtés.

Grilles

Inclinez et tirez pour retirer.

Pour la réinstaller, faites glisser le support entre les rails des échelles latérales. Assurez-vous que la barre de retenue est à l'arrière.

AJUSTEZ LES ÉTAGÈRES COULISSANTES

Retirez les étagères coulissantes pour les repositionner ou pour faciliter le nettoyage de l'intérieur du four. Assurez-vous que le four a d'abord refroidi.

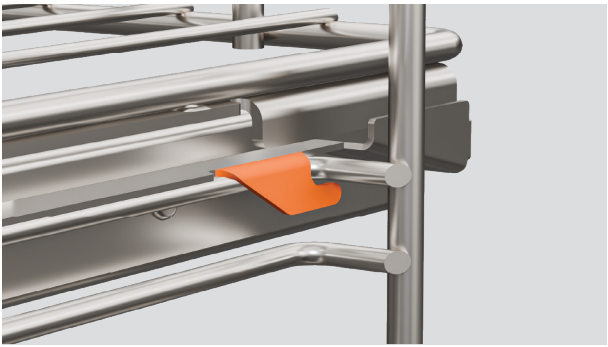

1. Assurez-vous que les glissières sont placées dans le bon sens, avec la languette triangulaire à l'avant.

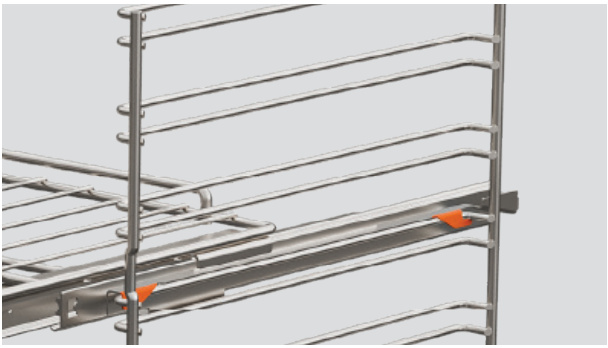

2. Raccordez les agrafes supérieurs sur l'échelle latérale. L'agrafe avant doit être raccordée aussi près que possible de l'avant de l'échelle coulissante.

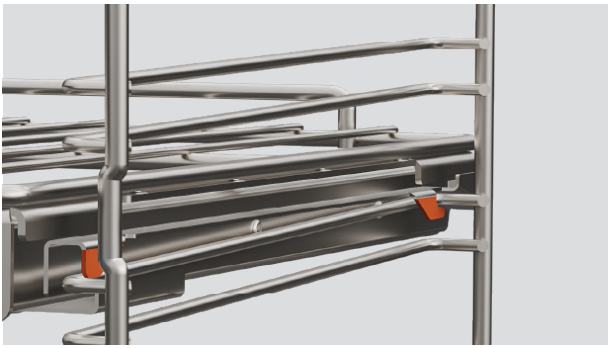

3. Faites pivoter les glissières vers le bas et cliquez sur les agrafes du bas pour les mettre en place.

AJUSTEZ LES PATINS À CLIP

Enlevez les chemins à clip pour les repositionner ou faciliter le nettoyage à l'intérieur du four. Assurez-vous que le four a refroidi d'abord.

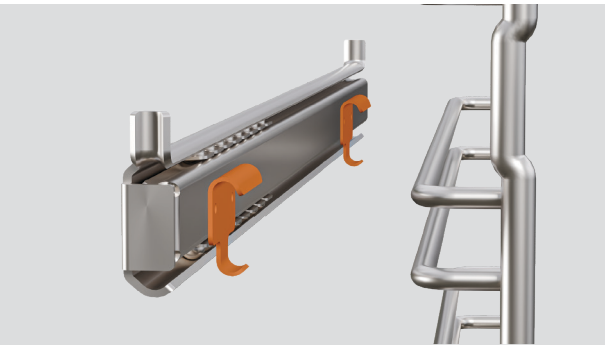

1. Assurez-vous que les patins sont bien placés autour, avec le loquet métallique tourné vers vous.

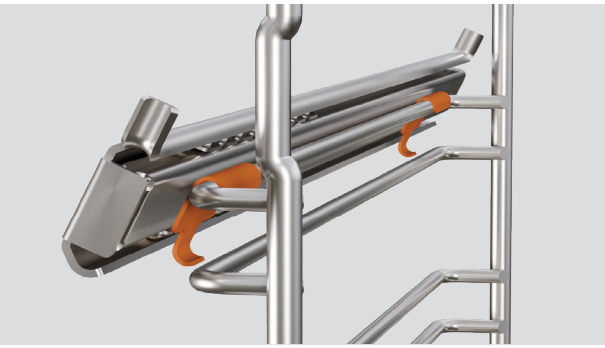

2. Placez les clips du dessus sur l'échelle latérale. Le clip avant doit être fixé le plus près possible de l'avant de l'échelle coulissante.

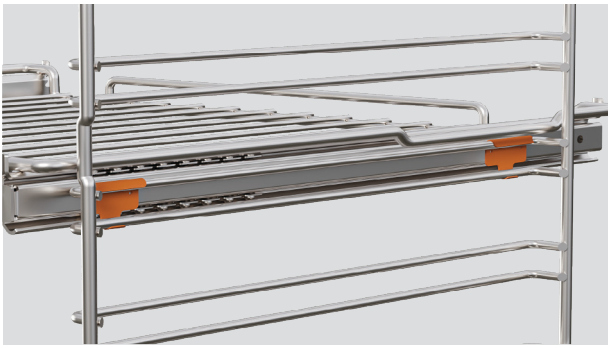

3. Faites pivoter les patins vers le bas et encliquez les clips du bas en place.

RETIREZ LES ÉCHELLES LATÉRALES

Retirez les échelles latérales pour accéder aux lumières du four ou pour faciliter le nettoyage à l'intérieur du four. Assurez-vous que le four a d'abord refroidi. Assurez-vous que le four a d'abord refroidi.

1. Retirez toutes les étagères, puis dévissez l'écrou qui maintient l'échelle en place. Utilisez une pièce de monnaie pour desserrer, si nécessaire.

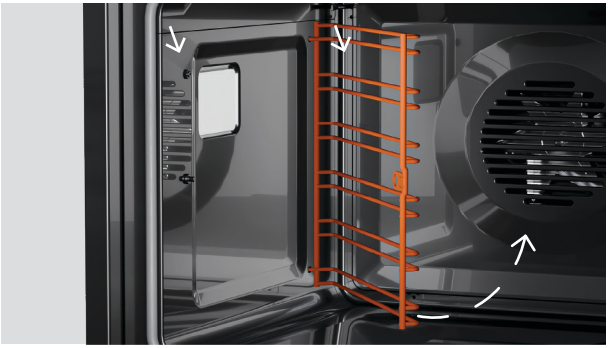

2. Tirez l'avant de l'échelle pour la dégager de la vis et faites-la glisser vers l'avant pour la retirer.

3. Pour la remettre en place, insérez les broches de l'échelle dans les trous, en veillant à ce que l'échelle soit bien à niveau contre la paroi du four. Alignez la languette avec la vis et sécurisez à l'aide de l'écrou.

Utilisez une pièce de monnaie pour serrer , si nécessaire.

OUVRIR MANUELLEMENT LE FOUR SANS POIGNÉE.

Vous pouvez ouvrir manuellement la porte de votre four sans poignée en cas de coupure de courant, ou pendant que le four est en mode Sabbat, à l'aide de l'outil fourni.

1. Tenez l'ouvre-porte par la boucle, l'extrémité courte pointant vers la droite.

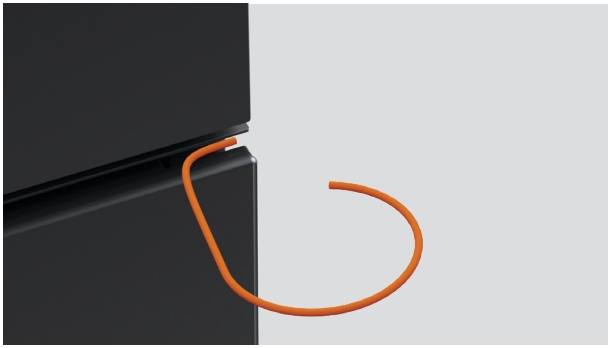

2. Insérez avec précaution l'ouvre-porte en haut à droite du four, entre la grille centrale et le haut de la porte.

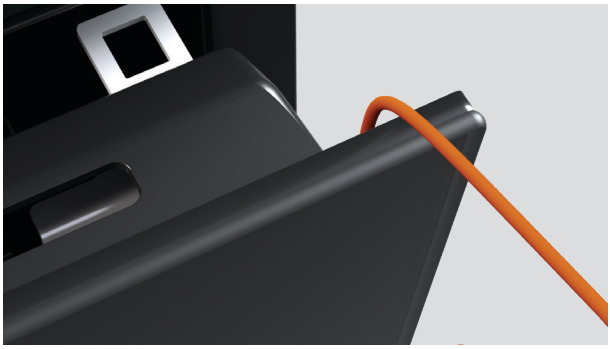

3. Faites pivoter l'ouvre-porte de 90 degrés dans le sens des aiguilles d'une montre, puis tirez doucement la porte pour l'ouvrir.

Ne forcez pas l'ouvre-porte s'il ne tourne pas librement, car cela pourrait l'endommager.

REMPLACER LA L'AMPOULE DU FOUR

Vous pouvez remplacer les ampoules du four, mais cela n'est pas couvert par votre garantie. Coupez l'alimentation électrique du four avant de remplacer la lumière.

Le four utilise des ampoules halogènes G9 220 - 240V/25W.Des ampoules de remplacement sont disponibles sur le site Web www.fisherpaykel.com.

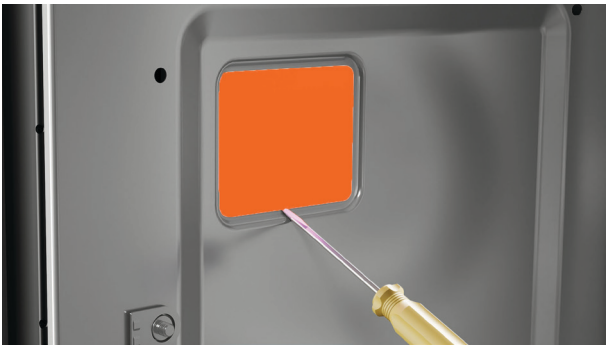

1. Retirez toutes les étagères et les échelles latérales, puis utilisez un tournevis à tête plate pour retirer soigneusement le couvercle en verre des ampoules.

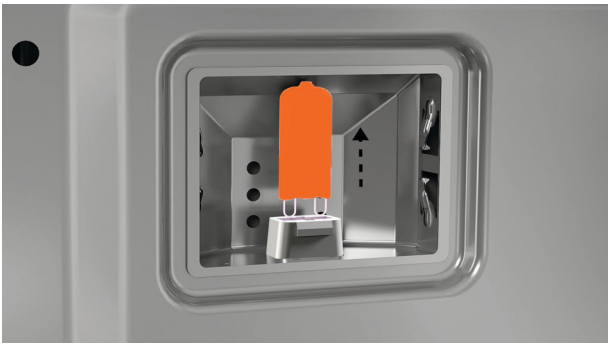

2. Retirez l'ampoule défectueuse de la douille.

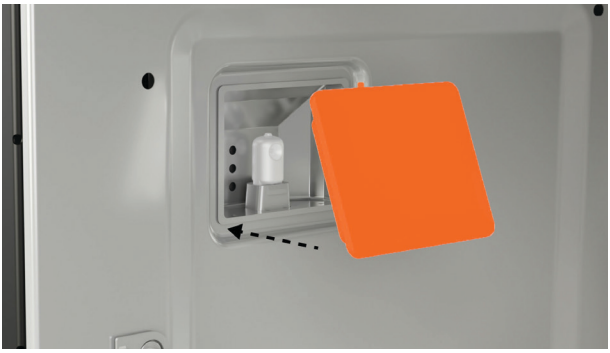

3. Tenez la nouvelle ampoule dans un chiffon doux pour éviter de la toucher, car cela risquerait de réduire sa durée de vie.

Insérez l'ampoule dans la prise, puis remettez le couvercle.

Général

Pourquoi le produit ne s'allume-t-il pas?

- Pas d'alimentation. Assurez-vous qu'il est branché et que l'interrupteur mural est allumé.
- Vérifiez le disjoncteur, ou vérifiez s'il y a une coupure de courant dans votre maison ou votre quartier. Si le produit ne s'allume toujours pas, appelez le service à la clientèle ou un centre de service autorisé.

Pourquoi l'affichage ne fonctionne-t-il pas?

- Les commandes sont peut-être verrouillées. Appuyez et maintenez l'écran pour déverrouiller.

Pourquoi le four ne chauffe-t-il pas?

- Si le four chauffe sans atteindre la température réglée, il se peut que la porte se soit pas bien fermée et que le joint n'assure pas une étanchéité parfaite.
- Vérifiez que la porte est bien fermée et n'est pas trop souvent ouverte, ou essayez de retirer et de réinstaller la porte. Reportez-vous à « Retirer la porte du four » pour voir les instructions.
- Si l'affichage fonctionne mais que le four ne chauffe pas du tout, il se peut qu'il soit en Mode Démonstration. Appelez le service à la clientèle ou un centre de service autorisé.

Pourquoi puis-je régler une température minimale?

- Pour des raisons de sécurité alimentaire, le four dispose de réglages de température minimale définis en usine, selon la fonction ou le mode de cuisson choisis. Essayez de sélectionner une autre fonction ou un mode de cuisson conçu pour des températures plus basses.

Pourquoi le ventilateur tourne-t-il pendant que le four chauffe?

- Le ventilateur fonctionne pendant le préchauffage pour aider le four à atteindre rapidement la température réglée. Selon la fonction ou le mode sélectionné(e), le ventilateur s'éteint une fois que four est chaud.

Pourquoi les lumières ne s'allument-elles pas quand j'ouvre la porte?

- Une ampoule a peut-être sautée. Consultez « Remplacer la lumière du four ».
- La porte peut ne pas être fermée correctement ou bien scellée. Vérifiez que la porte est bien fermée et n'est pas trop souvent ouverte, ou essayez de retirer et de réinstaller la porte. Reportez-vous à « Retirer la porte du four » pour voir les instructions.

Pourquoi la porte du four n'est-elle pas droite?

- La porte du four a été mal installée. Essayer de la retirer et de la réinstaller. Reportez-vous à « Retirer la porte du four » pour voir les instructions.

Que devez-vous faire si le vitre de la porte est fissurée, ébréchée ou brisée?

- N'utilisez pas le four. Communiquez avec un technicien de service formé et agréé par Fisher & Paykel ou le service à la clientèle.

Pourquoi ne puis-je pas accéder aux paramètres du four?

- Le four est allumé ou réglé pour la cuisson automatique et ne peut pas être réglé. Éteignez et rallumez le four ou attendez que la cuisson automatique se termine.

Pourquoi y a-t-il de l'air chaud qui sort des évents après que le four se soit éteint?

- Les ventilateurs de refroidissement continueront de fonctionner après l'arrêt du four pour s'assurer que le four refroidit correctement. Ils s'éteindront automatiquement une fois que le four aura refroidi.

Pourquoi y a-t-il de l'humidité qui s'accumule dans le four pendant la cuisson ?

- La vapeur et d'autres méthodes de cuisson génèrent de l'humidité. Attendez que le four soit froid, puis essuyez-le.

Pourquoi le plateau d'égouttage déborde-t-il?

- Le plateau d'égouttage doit être nettoyé ou vidé. Attendez que le four soit froid, puis essuyez le avec une éponge ou un chiffon doux, ou soulevez-le pour le retirer et le vider.

Pourquoi une odeur de brûlé se dégage-t-elle du four ?

- Il est possible que des aliments aient brûlé à la base du four. Nous recommandons de placer un plateau solide sous le plat perforé pour éviter les débordements et de nettoyer immédiatement tout déversement.

Pourquoi le four est-il si bruyant pendant un CYCLE DE NETTOYAGE?

- C'est normal. Les ventilateurs de refroidissement du four fonctionnent à leur vitesse maximale lors de la phase de refroidissement d'un cycle autonettoyant pyrolytique.

Pourquoi ne puis-je pas ouvrir la porte ni utiliser les commandes lorsque le cycle D'AUTO-NETTOYAGE est annulé ou terminé?

C'est normal. La porte se déverrouillera une fois le four refroidi.

Si votre four présente un défaut, il émettra des signaux sonores et affichera une alerte.

Que faire

Suivez les instructions à l'écran ou les étapes du tableau ci-dessous pour tenter de résoudre le problème et effacer l'alerte.

N'éteignez pas le four depuis la prise murale, à moins qu'il ne soit complètement refroidi. Le fait de couper l'alimentation pendant que le four est chaud peut endommager le four et les armoires environnantes.

CODE DE DÉFAUT	CAUSE POSSIBLE	QUE FAIRE
A1	Le four a surchauffé.	• Laissez refroidir le four. • Une fois le four refroidi et la porte déverrouillée, le code d'alerte disparaîtra. Vous pouvez alors utiliser le four.
A2	Erreur de serrure de porte. La porte ne peut pas être verrouillée après avoir commencé à se nettoyer seul.	• Éteins et rallume le four à l'alimentation. • Attendez 10 secondes que le verrou revienne à sa position initiale. • Assure-toi que la porte est fermée, puis redémarre le cycle d'autonettoyage.
A3	Erreur de serrure de porte. La porte ne peut pas être déverrouillée à la fin de Self Clean.	• Éteins et rallume le four à l'alimentation. • Appuyez plusieurs fois sur la porte pour aider la serrure à se déverrouiller.
F + numéro	Défaut technique.	• Notez le code d'alerte. • Attendez que les ventilateurs de refroidissement s'arrêtent et que le four soit entièrement refroidi. • Interrompez l'alimentation du four au niveau de la prise murale. • Communiquez avec un technicien de service formé et agréé par Fisher & Paykel ou le service à la clientèle.

Si le code d'erreur disparaît, vous pouvez continuer à utiliser votre four.

Si le problème persiste, notez le code d'erreur et contactez le service à la clientèle.

FISHERPAYKEL.COM

© Fisher & Paykel Appliances 2026. Tous droits réservés.

Les modèles présentés dans ce guide peuvent ne pas être disponibles sur tous les marchés et peuvent être modifiés à tout moment.

Les spécifications de produit présentées dans ce guide s'appliquent aux modèles et produits spécifiques qui y sont décrits à la date de publication. En vertu de notre politique d'amélioration continue des produits, ces spécifications peuvent changer à tout moment.

Pour plus de détails sur la disponibilité des modèles et spécifications dans votre pays, veuillez consulter notre site Web ou communiquez avec votre distributeur local Fisher & Paykel.

433894A 06.26