FOURS ET APPAREILS COMPLÉMENTAIRES MINIMAL DE 24 PO

GUIDE DE PLANIFICATION

FOUR AUTONETTOYANT SÉRIE 9 | OB24SAMPUB5, OB24SAMPUG5
FOUR COMBI-VAPEUR SÉRIE 11 | OS24SAMHUB5
FOUR COMPACT COMBI-VAPEUR SÉRIE 11 | OS24NAMHUB5
FOUR COMPACT COMBI-VAPEUR SÉRIE 9 | OS24NAMVUB5, OS24NAMVUG5
FOUR COMPACT À CONVECTION RAPIDE SÉRIE 9 | OM24NMUB5, OM24NMUG5
TIROIR-RÉCHAUD SÉRIE 9 | WB24SMB3, WB24SMG3

© FISHER & PAYKEL APPLIANCES LIMITED 2026

INTRODUCTION

Ce guide de planification complet vous fournit le cadre et les outils nécessaires pour obtenir le résultat souhaité avec les appareils électroménagers Fisher & Paykel. Dans ce guide, vous trouverez une gamme d'informations conceptuelles, détaillées et dimensionnelles sur les produits pour donner vie à vos idées et créer des espaces qui reflètent vraiment votre vision.

ASSISTANCE

Pour une planification de conception et un soutien d'installation supplémentaires, veuillez contacter l'équipe de soutien de conception Fisher & Paykel.
designsupport@fisherpaykel.com

REMARQUES

Les modèles présentés dans ce Guide de planification peuvent ne pas être disponibles sur tous les marchés et sont susceptibles de changer à tout moment. Consultez notre site Web fisherpaykel.com pour obtenir la version la plus récente du document. Les spécifications du produit peuvent différer de celles indiquées. Ce Guide de planification ne doit pas être utilisé comme guide d'installation pour un produit. Des conseils d'installation spécifiques seront fournis avec le produit à la livraison ainsi que sur notre site Web.

TABLE DES MATIÈRES

CONCEPTION CONCEPTUELLE	PAGE
CHOIX DE DESIGN	
Styles	**4**
Style Minimal	**5**
Options d'installation	**6**
Aperçu	**7**
GUIDE DE SPÉCIFICATION	
Four autonettoyant	**9**
Four combi-vapeur	**10**
Four compact combi-vapeur	**11**
Four combi-vapeur compact	**12**
Four à convection rapide compact	**13**
Tiroir chauffant	**14**
Dimensions - Fours	**15**
Dimensions - fours compacts et produits complémentaires	**16**
Entretiens	**17**

CONCEPTION ÉLABORÉE ET DÉTAILLÉE	PAGE
FICHES TECHNIQUES	
Four autonettoyant	**19**
Four combi-vapeur	**20**
Four compact combi-vapeur	**21**
Four compact combi-vapeur	**22**
Four compact à convection rapide	**23**
Tiroir chauffant	**24**

CONCEPTION ÉLABORÉE ET DÉTAILLÉE	PAGE
CONSIDÉRATIONS DE PLANIFICATION	
Préparation des armoires	**26**
Ventilation	**27**
Hauteur d'empilage	**28**
SERVICES	
Connexion et alimentation électrique	**30**

© FISHER & PAYKEL APPLIANCES LIMITED 2026

CHOIX DE DESIGN

© FISHER & PAYKEL APPLIANCES LIMITED 2026

STYLE MINIMAL - SANS POIGNÉES

STYLE MINIMALISTE

STYLE CONTEMPORAIN

Célébrant une esthétique singulière pour se fondre harmonieusement dans la cuisine, les fours de style minimaliste se caractérisent par des contrastes subtils de textures et de tons pour un sentiment de raffinement et de pureté.

Définis par des lignes épurées et des éléments de design intemporels, les fours de style contemporain apportent un sens d'équilibre et de raffinement. Une esthétique polyvalente qui s'harmonise avec une variété de styles de cuisine.

Ce guide de planification est destiné au style Minimal avec des fours et produits complémentaires de 24 po. Pour obtenir des informations sur d'autres styles, veuillez visiter le site Web de Fisher & Paykel. Pour voir quels modèles sont disponibles, consultez la section « Aperçu » de ce guide de planification.

Les modèles présentés dans le présent Guide de planification peuvent ne pas être disponibles sur tous les marchés et sont susceptibles de changer à tout moment. Les spécifications du produit peuvent différer de celles indiquées. Ce guide de planification ne doit pas être utilisé comme guide d'installation pour un produit. De plus amples informations sont nécessaires pour installer correctement et en toute sécurité les produits présentés ici. Des conseils d'installation spécifiques seront disponibles avec le produit à la livraison et sur notre site Web fisherpaykel.com

© FISHER & PAYKEL APPLIANCES LIMITED 2026

FINI

Noir Gris

FOURS

AUTONETTOYANT **COMBI-VAPEUR** **CONVECTION RAPIDE**

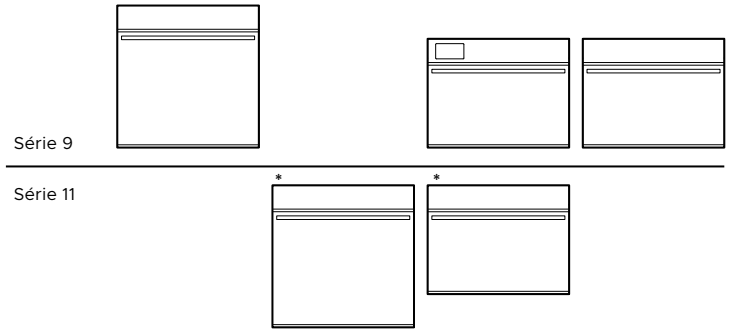

*Seuls les modèles noirs sont disponibles

SÉRIE 11 - FOURS COMBI-VAPEUR

Les fours combi-vapeur de la série 11 possèdent un réservoir d'eau interne dans le tableau de commande.

PRODUITS COMPLÉMENTAIRES

TIROIR CHAUFFANT

OPTIONS D'INSTALLATION

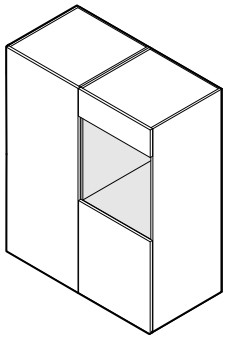

Installation dans le mur

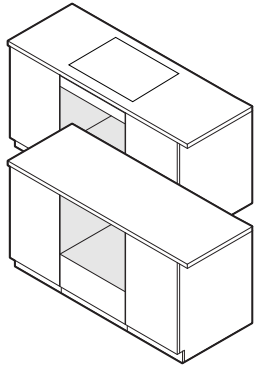

Installation sous le banc

Les modèles présentés dans le présent Guide de planification peuvent ne pas être disponibles sur tous les marchés et sont susceptibles de changer à tout moment. Les spécifications du produit peuvent différer de celles indiquées. Ce guide de planification ne doit pas être utilisé comme guide d'installation pour un produit. De plus amples informations sont nécessaires pour installer correctement et en toute sécurité les produits présentés ici. Des conseils d'installation spécifiques seront disponibles avec le produit à la livraison et sur notre site Web fisherpaykel.com

© FISHER & PAYKEL APPLIANCES LIMITED 2026

CONSIDÉRATIONS

Différentes configurations possibles, veuillez considérer les hauteurs pour les installations en grille et en rangée.

HAUTEUR D'EMPILAGE

La hauteur d'empilage correspond à la hauteur totale du produit avec un dégagement minimal entre le panneau avant de l'appareil et le panneau avant de l'armoire supérieure ou de l'appareil.

INSTALLATION SUPERPOSÉE

Hauteur de la pile
36 7/32 po (920 mm)

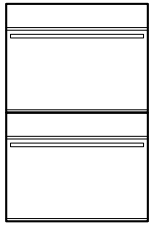

Hauteur de la pile
41 3/4" (1060 mm)

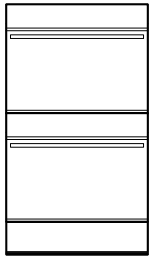

Hauteur de la pile
47 1/4" (1 200mm)

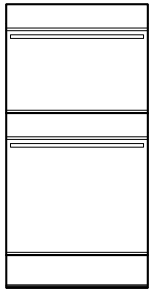

INSTALLATION DE GRILLE

Hauteur de la pile
23 5/8" (600mm)

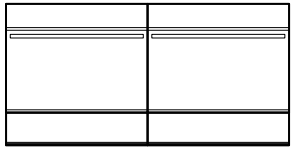

Hauteur de la pile
23 5/8" (600mm)

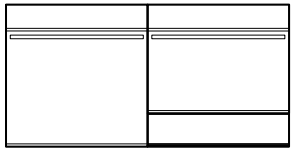

Hauteur de la pile
47 1/4" (1 200mm)

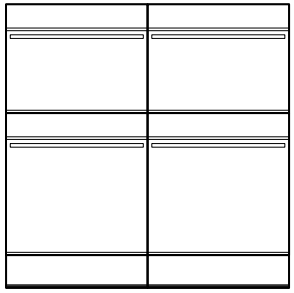

INSTALLATION EN RANGÉE

Hauteur de la pile
23 5/8" (600mm)

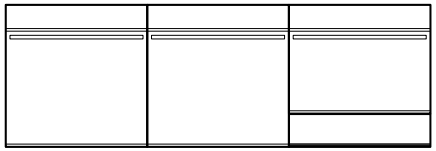

Les modèles présentés dans le présent Guide de planification peuvent ne pas être disponibles sur tous les marchés et sont susceptibles de changer à tout moment. Les spécifications du produit peuvent différer de celles indiquées. Ce guide de planification ne doit pas être utilisé comme guide d'installation pour un produit. De plus amples informations sont nécessaires pour installer correctement et en toute sécurité les produits présentés ici. Des conseils d'installation spécifiques seront disponibles avec le produit à la livraison et sur notre site Web fisherpaykel.com

© FISHER & PAYKEL APPLIANCES LIMITED 2026

ÉLÉVATION AVANT

ÉLÉVATION LATÉRALE

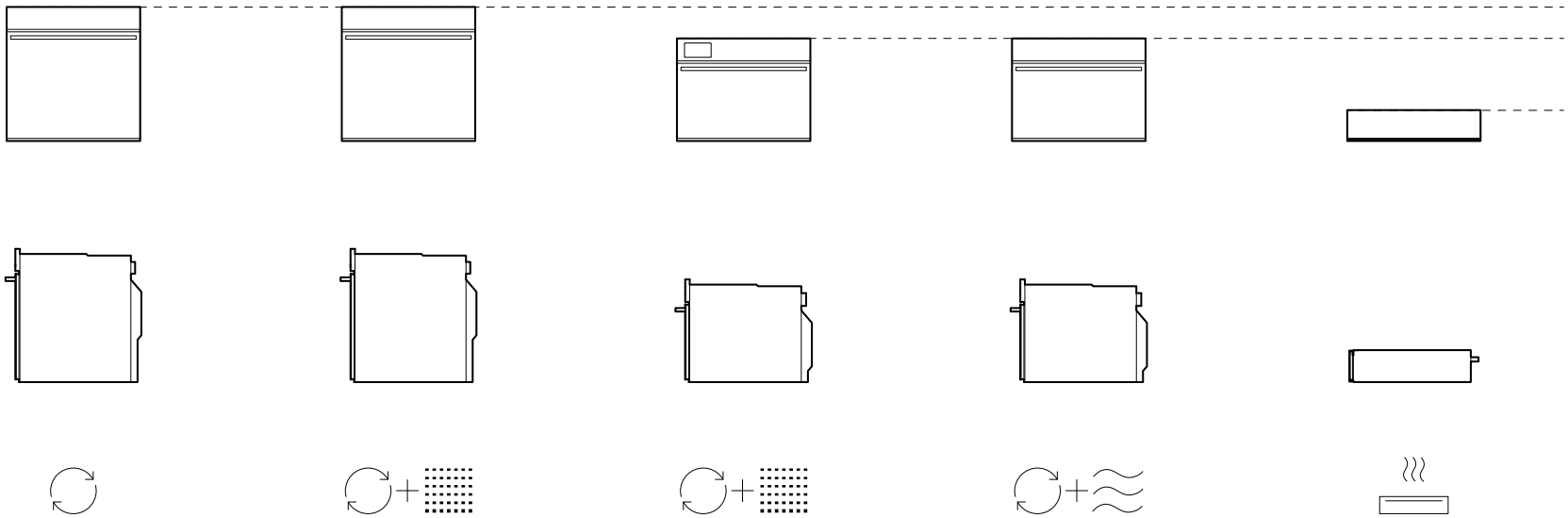

	FOUR AUTONETTOYANT	FOUR À VAPEUR COMBI	FOUR COMPACT COMBI-VAPEUR	FOUR COMPACT À CONVECTION RAPIDE	TIROIR CHAUFFANT
Modèles noirs	Série 9 OB24SAMPUB5	Série 11 OS24SAMHUB5	Série 11 OS24NAMHUB5 Série 9 OS24NAMVUB5	Série 9 OM24NMUB5	Série 9 WB24SMB3
Modèles Gris	Série 9 OB24SAMPUG5	-	Série 9 OS24NAMVUG5	Série 9 OM24NMUG5	Série 9 WB24SMG3
Interface	Écran tactile de 6,8 po	Écran tactile de 6,8 po	Écran tactile de 6,8 po	Écran tactile de 6,8 po	-
Hauteur totale	23 9/16" (598 mm)	23 9/16" (598 mm)	18" (458mm)	18" (458mm)	5 1/2" (140mm)
Largeur totale	23 7/16" (596mm)	23 7/16" (596mm)	23 7/16" (596mm)	23 7/16" (596mm)	23 7/16" (596mm)
Épaisseur du tableau de commande / panneau avant	13/16" (20mm)	13/16" (20mm)	13/16" (20mm)	13/16" (20mm)	13/16" (20mm)

Les modèles présentés dans le présent Guide de planification peuvent ne pas être disponibles sur tous les marchés et sont susceptibles de changer à tout moment. Les spécifications du produit peuvent différer de celles indiquées. Ce guide de planification ne doit pas être utilisé comme guide d'installation pour un produit. De plus amples informations sont nécessaires pour installer correctement et en toute sécurité les produits présentés ici. Des conseils d'installation spécifiques seront disponibles avec le produit à la livraison et sur notre site Web fisherpaykel.com

© FISHER & PAYKEL APPLIANCES LIMITED 2026

GUIDE DE SPÉCIFICATION

SÉRIES 9 ET 11

© FISHER & PAYKEL APPLIANCES LIMITED 2026

Four autonettoyant noir

Four autonettoyant gris

APERÇU

Conçu pour compléter les appareils de style Minimal, ce four offre une finition à niveau et homogène, idéale pour les cuisines modernes. La fonction d'autonettoyage pyrolytique décompose les résidus alimentaires pour un nettoyage facile, tandis que les méthodes de cuisson précises avec les recommandations de température et de type de chaleur pour un large éventail de types d'aliments sont facilement accessibles au moyen du grand écran tactile et SmartHQ™.

PRODUITS

OB24SAMPUB5 - Four noir, 24 po, série 9 autonettoyant minimaliste

OB24SAMPUG5 - Gris
Four autonettoyant Minimal série 9 de 24 po

SÉRIE ET STYLE

Série 9
Minimal

ACCESSOIRES

1. Échelles latérales auto-nettoyantes
2. Étagère coulissante à extension totale (x2)
3. Plateau de friture à l'air chaud multifonctionnel

FONCTIONNALITÉS

1. Le style minimaliste est conçu pour s'intégrer parfaitement aux armoires. Correspond à notre famille d'appareils de style minimaliste
2. La fonction auto-nettoyage à pyrolyse décompose les résidus alimentaires pour un nettoyage facile
3. Porte à ouverture et fermeture amorties de qualité supérieure
4. Capacité utile généreuse de 2,5 pi^3
5. Le grand écran tactile de 6,8 pouces est intuitif et facile à utiliser
6. Créez des résultats parfaits avec des méthodes de cuisson précises, avec des recommandations de température et de type de chaleur pour votre type d'aliment.
7. Contrôle de l'humidité et répartition uniforme de la chaleur grâce à la technologie ActiveVent™ et AeroTech™
8. Comprend un capteur de température câblé pour la surveillance en temps réel des températures de cuisson
9. La capacité de connexion via l'application SmartHQ™ offre des commandes et une visibilité de n'importe où et à tout moment

ACCESSOIRES

4. Plat à rôtir
5. Détecteur de température à fil

Les modèles présentés dans le présent Guide de planification peuvent ne pas être disponibles sur tous les marchés et sont susceptibles de changer à tout moment. Les spécifications du produit peuvent différer de celles indiquées. Ce guide de planification ne doit pas être utilisé comme guide d'installation pour un produit. De plus amples informations sont nécessaires pour installer correctement et en toute sécurité les produits présentés ici. Des conseils d'installation spécifiques seront disponibles avec le produit à la livraison et sur notre site Web fisherpaykel.com

APERÇU

Conçu pour compléter les appareils de style minimaliste, ce four combi-vapeur offre une finition à niveau et homogène, idéale pour les designs de cuisines modernes. Avec des options de cuisson polyvalentes, y compris la vapeur ou la convection, ainsi qu'une fonction Nettoyage à la vapeur pour un entretien facile. Grâce à l'écran tactile et SmartHQ™, il est très facile de paramétrer des modes de cuisson précis avec des recommandations de température et de type de chaleur selon un vaste éventail d'aliments.

PRODUITS

OS24SAMHUB5 - Four combi-vapeur Minimal série 11 de 24 po - Noir

SÉRIE ET STYLE

Série 11
Style minimal

ACCESSOIRES

1. Échelles latérales en chrome
2. Étagère coulissante à extension totale (x2)
3. Plateau de friture à l'air chaud multifonctionnel
4. Plat à rôtir
5. Grand plat à vapeur perforé

FONCTIONNALITÉS

1. Le style minimaliste est conçu pour s'intégrer parfaitement aux armoires. Correspond à notre famille d'appareils de style minimaliste
2. Options de cuisson polyvalentes avec cuisson à la vapeur ou par convection pour des résultats optimaux
3. Porte à ouverture et fermeture amorties de qualité supérieure
4. Capacité utile généreuse de 2,5 pi^3
5. Le grand écran tactile de 6,8 pouces est intuitif et facile à utiliser
6. Créez des résultats parfaits avec des méthodes de cuisson précises, avec des recommandations de température et de type de chaleur pour votre type d'aliment.
7. Contrôle de l'humidité et répartition uniforme de la chaleur grâce à la technologie ActiveVent™ et AeroTech™
8. La fonction Nettoyage à vapeur garantit un four impeccable avec un minimum d'effort
9. Comprend un capteur de température câblé pour la surveillance en temps réel des températures de cuisson
10. La capacité de connexion via l'application SmartHQ™ offre des commandes et une visibilité de n'importe où et à tout moment

ACCESSOIRES

6. Petit plat à vapeur perforé
7. Grand plat à vapeur
8. Détecteur de température à fil
9. Détartrage de solution x2 sachets (Partie 580295)

Les modèles présentés dans le présent Guide de planification peuvent ne pas être disponibles sur tous les marchés et sont susceptibles de changer à tout moment. Les spécifications du produit peuvent différer de celles indiquées. Ce guide de planification ne doit pas être utilisé comme guide d'installation pour un produit. De plus amples informations sont nécessaires pour installer correctement et en toute sécurité les produits présentés ici. Des conseils d'installation spécifiques seront disponibles avec le produit à la livraison et sur notre site Web fisherpaykel.com

© FISHER & PAYKEL APPLIANCES LIMITED 2026

APERÇU

Conçu pour compléter les appareils de style minimaliste, ce four combi-vapeur offre une finition à niveau et homogène, idéale pour les designs de cuisines modernes. Avec des options de cuisson polyvalentes, y compris la vapeur ou la convection, ainsi qu'une fonction Nettoyage à la vapeur pour un entretien facile. Grâce à l'écran tactile et SmartHQ™, il est très facile de paramétrer des modes de cuisson précis avec des recommandations de température et de type de chaleur selon un vaste éventail d'aliments.

PRODUITS

OS24NAMHUB5 - Noir
Four compact combi-vapeur minimaliste série 11 de 24 po

SÉRIE ET STYLE

Série 11
Style minimal

ACCESSOIRES

1 Échelles latérales en chrome

2 Étagère coulissante à extension totale*

3 Étagère en fil de fer

4 Plateau de friture à l'air chaud multifonctionnel

5 Plat à rôtir

FONCTIONNALITÉS

1 Le style minimaliste est conçu pour s'intégrer parfaitement aux armoires. Correspond à notre famille d'appareils de style minimaliste

2 Options de cuisson polyvalentes avec cuisson à la vapeur ou par convection pour des résultats optimaux

3 Porte à ouverture et fermeture amorties de qualité supérieure

4 Capacité utile compacte de 1,6 pi^3

5 Le grand écran tactile de 6,8 pouces est intuitif et facile à utiliser

6 Créez des résultats parfaits avec des méthodes de cuisson précises, avec des recommandations de température et de type de chaleur pour votre type d'aliment.

7 Contrôle de l'humidité et répartition uniforme de la chaleur grâce à la technologie ActiveVent™ et AeroTech™

8 La fonction Nettoyage à vapeur garantit un four impeccable avec un minimum d'effort

9 Comprend un capteur de température câblé pour la surveillance en temps réel des températures de cuisson

10 La capacité de connexion via l'application SmartHQ™ offre des commandes et une visibilité de n'importe où et à tout moment

ACCESSOIRES

6 Grand plat à vapeur perforé

7 Petit plat à vapeur perforé

8 Grand plat à vapeur

9 Détecteur de température à fil

10 Détartrage de solution x2 sachets (Partie 580295)

Les modèles présentés dans le présent Guide de planification peuvent ne pas être disponibles sur tous les marchés et sont susceptibles de changer à tout moment. Les spécifications du produit peuvent différer de celles indiquées. Ce guide de planification ne doit pas être utilisé comme guide d'installation pour un produit. De plus amples informations sont nécessaires pour installer correctement et en toute sécurité les produits présentés ici. Des conseils d'installation spécifiques seront disponibles avec le produit à la livraison et sur notre site Web fisherpaykel.com

Four compact combi-vapeur noir

Four compact combi-vapeur gris

APERÇU

Conçu pour compléter les appareils de style minimaliste, ce four combi-vapeur offre une finition à niveau et homogène, idéale pour les designs de cuisines modernes. Avec des options de cuisson polyvalentes, y compris la vapeur ou la convection, ainsi qu'une fonction Nettoyage à la vapeur pour un entretien facile. Grâce à l'écran tactile et SmartHQ™, il est très facile de paramétrer des modes de cuisson précis avec des recommandations de température et de type de chaleur selon un vaste éventail d'aliments.

PRODUITS

OS24NAMVUB5 - Noir
Four compact combi-vapeur minimaliste série 9 de 24 po

OS24NAMVUG5 - Gris
Four compact combi-vapeur minimaliste série 9 de 24 po

SÉRIE ET STYLE

Série 9
Style minimal

ACCESSOIRES

1 Échelles latérales en chrome

2 Étagère coulissante à extension totale*

3 Étagère en fil de fer

4 Plateau de friture à l'air chaud multifonctionnel

5 Plat à rôtir

FONCTIONNALITÉS

1 Le style minimaliste est conçu pour s'intégrer parfaitement aux armoires. Correspond à notre famille d'appareils de style minimaliste

2 Options de cuisson polyvalentes avec cuisson à la vapeur ou par convection pour des résultats optimaux

3 Porte à ouverture et fermeture amorties de qualité supérieure

4 Capacité utile compacte de 1,6 pi^3

5 Le grand écran tactile de 6,8 pouces est intuitif et facile à utiliser

6 Créez des résultats parfaits avec des méthodes de cuisson précises, avec des recommandations de température et de type de chaleur pour votre type d'aliment.

7 Contrôle de l'humidité et répartition uniforme de la chaleur grâce à la technologie ActiveVent™ et AeroTech™

8 La fonction Nettoyage à vapeur garantit un four impeccable avec un minimum d'effort

9 Comprend un capteur de température câblé pour la surveillance en temps réel des températures de cuisson

10 La capacité de connexion via l'application SmartHQ™ offre des commandes et une visibilité de n'importe où et à tout moment

ACCESSOIRES

6 Grand plat à vapeur perforé

7 Petit plat à vapeur perforé

8 Grand plat à vapeur

9 Détecteur de température à fil

10 Détartrage de solution x2 sachets (Partie 580295)

Les modèles présentés dans le présent Guide de planification peuvent ne pas être disponibles sur tous les marchés et sont susceptibles de changer à tout moment. Les spécifications du produit peuvent différer de celles indiquées. Ce guide de planification ne doit pas être utilisé comme guide d'installation pour un produit. De plus amples informations sont nécessaires pour installer correctement et en toute sécurité les produits présentés ici. Des conseils d'installation spécifiques seront disponibles avec le produit à la livraison et sur notre site Web fisherpaykel.com

© FISHER & PAYKEL APPLIANCES LIMITED 2026

Four compact à convection rapide noir

Four compact à convection rapide gris

APERÇU

Conçu pour compléter les appareils de style minimaliste, ce four à convection vitesse offre une finition à niveau, idéale pour les cuisines modernes. Les options de cuisson polyvalentes, y compris le micro-ondes ou la convection, offrent un chauffage efficace pour une variété de plats. Grâce à l'écran tactile et SmartHQ™, il est très facile de paramétrer des modes de cuisson précis avec des recommandations de température et de type de chaleur selon un vaste éventail d'aliments.

PRODUITS

OM24NMUB5 - Noir
Four compact à convection rapide Minimal série 9 de 24 po

OM24NMUG5 - Gris
Four compact à convection rapide Minimal série 9 de 24 po

SÉRIE ET STYLE

Série 9
Style minimal

FONCTIONNALITÉS

1. Le style minimaliste est conçu pour s'intégrer parfaitement aux armoires. Correspond à notre famille d'appareils de style minimaliste
2. Combine une cuisson au micro-ondes avec une chaleur par convection uniforme pour un chauffage polyvalent et efficace de divers plats
3. Porte à ouverture et fermeture amorties de qualité supérieure
4. Capacité utile compacte de 1,3 pi^3
5. Le grand écran tactile de 6,8 pouces est intuitif et facile à utiliser
6. Créez des résultats parfaits avec des méthodes de cuisson précises, avec des recommandations de température et de type de chaleur pour votre type d'aliment.
7. Fonctions polyvalentes micro-ondes seulement, convection seule ou micro-ondes combinées pour répondre à un large éventail de styles de cuisson
8. Comprend un capteur de température câblé pour la surveillance en temps réel des températures de cuisson
9. La capacité de connexion via l'application SmartHQ™ offre des commandes et une visibilité de n'importe où et à tout moment

ACCESSOIRES

1. Échelles latérales en chrome
2. Étagère en fil de fer
3. Étagère métallique abaissable
4. Plateau en verre
5. Grille de grillade
6. Détecteur de température à fil

Les modèles présentés dans le présent Guide de planification peuvent ne pas être disponibles sur tous les marchés et sont susceptibles de changer à tout moment. Les spécifications du produit peuvent différer de celles indiquées. Ce guide de planification ne doit pas être utilisé comme guide d'installation pour un produit. De plus amples informations sont nécessaires pour installer correctement et en toute sécurité les produits présentés ici. Des conseils d'installation spécifiques seront disponibles avec le produit à la livraison et sur notre site Web fisherpaykel.com

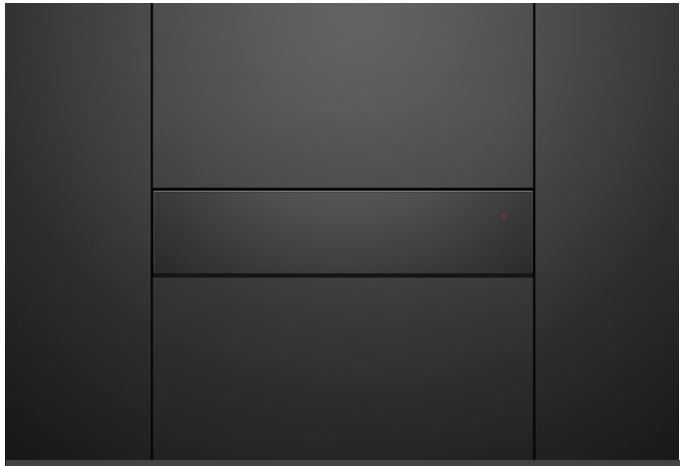

Tiroir-réchaud noir

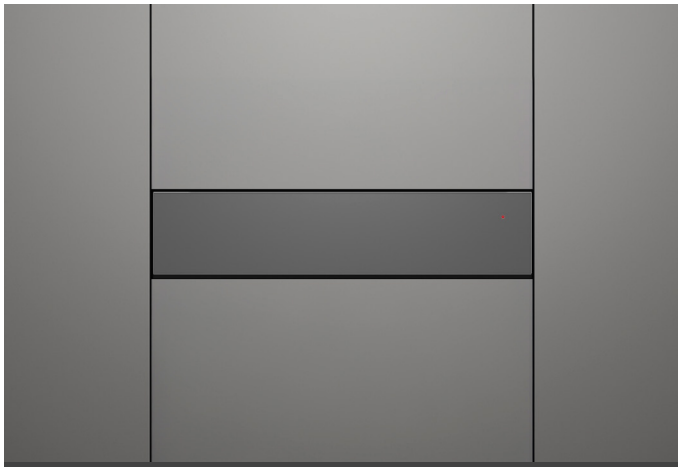

Tiroir-réchaud gris

APERÇU

Conçu pour compléter les appareils de style Minimal, ce tiroir-réchaud offre une finition à niveau et harmonieuse, idéale pour les conceptions de cuisines modernes. Doté d'un mécanisme d'ouverture par pression, de commandes tactiles intuitives et d'une base en verre lisse facile à nettoyer. Avec six programmes sur mesure et un espace pour 6 services, il garde les repas prêts à servir.

PRODUITS

WB24SMB3 - Noir
Tiroir-réchaud minimaliste, 24 po, série 9

WB24SMG3 - Gris
Tiroir-réchaud minimaliste, 24 po, série 9

SÉRIE ET STYLE

Série 9
Style minimal

FONCTIONNALITÉS

1. Le style minimaliste est conçu pour s'intégrer parfaitement aux armoires. Correspond à notre famille d'appareils de style minimaliste
2. Tiroir à ouverture à pression, conçu pour plus de commodité
3. Commandes tactiles simples et intuitives pour un fonctionnement sans effort
4. Base en verre facile à nettoyer
5. Fonctionnalité d'arrêt automatique et de démarrage différé pour aider à garder les plats chauds jusqu'au moment de servir
6. Espace pour 6 services de taille standard
7. Six programmes personnalisés, dont le réchauffage, la levée de pâte, la déshydratation et la cuisson lente, offrent commodité et flexibilité.

Les modèles présentés dans le présent Guide de planification peuvent ne pas être disponibles sur tous les marchés et sont susceptibles de changer à tout moment. Les spécifications du produit peuvent différer de celles indiquées. Ce guide de planification ne doit pas être utilisé comme guide d'installation pour un produit. De plus amples informations sont nécessaires pour installer correctement et en toute sécurité les produits présentés ici. Des conseils d'installation spécifiques seront disponibles avec le produit à la livraison et sur notre site Web fisherpaykel.com

DIMENSIONS DU PRODUIT

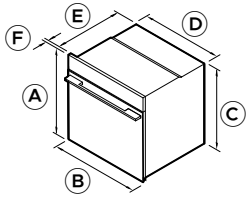

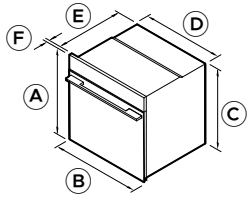

DIMENSIONS DE LA CAVITÉ

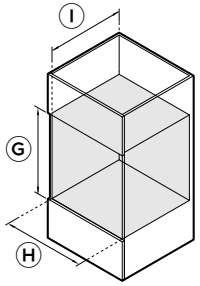

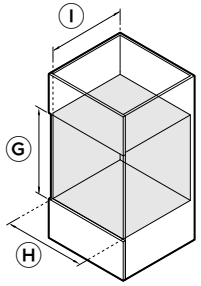

		FOUR AUTONETTOYANT OB24SAMPUB5, OB24SAMPUG5		**FOUR À VAPEUR COMBI** OS24SAMHUB5	
DIMENSIONS DU PRODUIT		po	mm	po	mm
A	Hauteur totale du produit	23 9/16	598	23 9/16	598
B	Largeur totale du produit	23 7/16	596	23 7/16	596
C	Hauteur du châssis	22 5/8	575	22 5/8	575
D	Largeur du châssis	21 7/8	556	21 7/8	556
E	Profondeur du châssis	21 7/16	545	21 7/16	545
F	Profondeur du cadre avant (hors poignée)	13/16	20	13/16	20
	Profondeur d'ouverture de la porte à 90 ° (depuis l'avant du produit)	18 1/4	463	18 1/4	463

DIMENSIONS DE LA CAVITÉ		po	mm	po	mm
G	Hauteur de cavité	min 22 13/16	min. 580	min 22 13/16	min. 580
H	Largeur de la cavité	min 22 1/16	min. 560	min 22 1/16	min. 560
I	Profondeur de la cavité (à partir du repère avant du châssis)	min 21 5/8	min 550	min 21 5/8	min 550

Les modèles présentés dans le présent Guide de planification peuvent ne pas être disponibles sur tous les marchés et sont susceptibles de changer à tout moment. Les spécifications du produit peuvent différer de celles indiquées. Ce guide de planification ne doit pas être utilisé comme guide d'installation pour un produit. De plus amples informations sont nécessaires pour installer correctement et en toute sécurité les produits présentés ici. Des conseils d'installation spécifiques seront disponibles avec le produit à la livraison et sur notre site Web fisherpaykel.com

© FISHER & PAYKEL APPLIANCES LIMITED 2026

DIMENSIONS DU PRODUIT

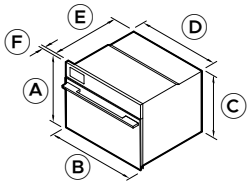

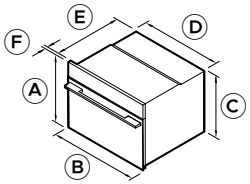

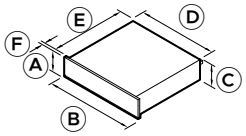

DIMENSIONS DE LA CAVITÉ

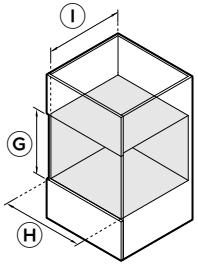

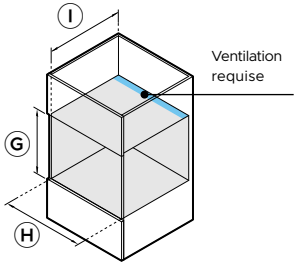

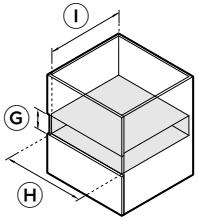

	FOUR COMPACT COMBI-VAPEUR OS24NAMHUB5, OS24NAMVUB5, OS24NAMVUG5		FOUR COMPACT À CONVECTION RAPIDE OM24NMUB5, OM24NMUG5		TIROIR CHAUFFANT WB24SMB3, WB24SMG3	
DIMENSIONS DU PRODUIT	po	mm	po	mm	po	mm
A Hauteur totale du produit	18	458	18	458	5 1/2	140
B Largeur totale du produit	23 7/16	596	23 7/16	596	23 7/16	596
C Hauteur du châssis	17 1/8	435	17 1/8	435	5 1/2	140
D Largeur du châssis	21 7/8	556	21 7/8	556	21 3/8	543
E Profondeur du châssis	21 7/16	545	21 7/16	545	21 9/17*	547*
F Profondeur du cadre avant (hors poignée)	13/16	20	13/16	20	13/16	20
Hauteur du panneau avant	-	-	-	-	5 3/8	136
Largeur du panneau avant	-	-	-	-	23 7/16	596
Profondeur d'ouverture de la porte à 90 ° (depuis l'avant du produit)	12 3/4	324	12 3/4	324	-	-
Glissière à extension	-	-	-	-	max 16 5/16	max 414

*Incluant la prise électrique.

DIMENSIONS DE LA CAVITÉ	po	mm	po	mm	po	mm
G Hauteur de cavité	min 17 5/16	min 440	min 17 5/16	min 440	min 5 9/16	min 142
H Largeur de la cavité	min 22 1/16	min. 560	min 22 1/16	min. 560	min 22 1/16	min. 560
I Profondeur de la cavité (à partir du repère avant du châssis)	min 21 5/8	min 550	min 21 5/8*	min 550*	min 21 5/8	min 550

*Une surface de ventilation totale minimale de 43,4 po (280 cm²) est requise. L'ouverture de ventilation doit être située à l'arrière de la cavité et peut être positionnée à la base, sur les côtés ou sur le dessus de la cavité.
Remarque : Les fours Fisher & Paykel de 24 po peuvent être installés directement sur le tiroir. Une étagère intermédiaire n'est pas nécessaire.

Les modèles présentés dans le présent Guide de planification peuvent ne pas être disponibles sur tous les marchés et sont susceptibles de changer à tout moment. Les spécifications du produit peuvent différer de celles indiquées. Ce guide de planification ne doit pas être utilisé comme guide d'installation pour un produit. De plus amples informations sont nécessaires pour installer correctement et en toute sécurité les produits présentés ici. Des conseils d'installation spécifiques seront disponibles avec le produit à la livraison et sur notre site Web fisherpaykel.com

VUE ISOMÉTRIQUE

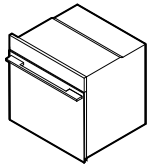
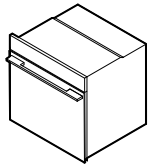
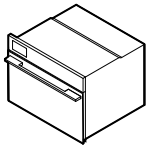
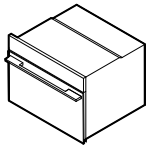
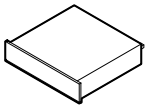

	FOUR AUTONETTOYANT OB24SAMPUB5, OB24SAMPUG5	**FOUR À VAPEUR COMBI** OS24SAMHUB5	**FOUR COMPACT COMBI-VAPEUR** OS24NAMHUB5, OS24NAMVUB5, OS24NAMVUG5	**FOUR COMPACT À CONVECTION RAPIDE** OM24NMUB5, OM24NMUG5	**TIROIR CHAUFFANT** WB24SMB3, WB24SMG
EXIGENCES RELATIVES AU PRODUIT					
Circuit dédié (A)	20	20	20	20	15
Alimentation nominale (W)	4200/3200	4200/3200	4200/3200	3300 / 3900	930
Alimentation (Hz)	60	60	60	60	60
Tension (V)	208/240	208/240	208/240	208/240	120
Connexion	Câblé 48 po (1220 mm)*	Câblé 48 po (1220 mm)*	Câblé 48 po (1220 mm)*	Câblé min 70 7/8" (1800 mm)*	Câble flexible 70 7/8 po (1800 mm)*

*Fourni avec le produit.
Remarque : Pour les installations multi-résidentielles, utilisez la puissance nominale pour calculer la demande.

CAPACITÉ					
Capacité totale du four	3cu ft (85L)	3cu ft (85L)	1,94 pi3 (55 L)	1,7 pi (49 L)	-
Capacité totale du réservoir d'eau	-	47 fl oz (1,4 L)	Série 11 - 47 fl oz (1,4 L) Série 9 - 23 fl oz (0,67 L)	-	-

Remarque : toutes les machines à café et fours à vapeur ont des réservoirs d'eau internes qui doivent être remplis manuellement. Aucun approvisionnement en eau externe n'est requis.

POIDS					
Emballé	115 lb (52 kg)	139 lb (63 kg)	Série 11 - 110 lb (50 kg) Série 9 - 106 lb (48 kg)	106 lb (48 kg)	40lb (18kg)
Non emballé	99 lb (45 kg)	115 lb (52 kg)	Série 11 - 93 lb (42 kg) Série 9 - 82 lb (37 kg)	84lb (38kg)	37lb (17kg)

Les modèles présentés dans le présent Guide de planification peuvent ne pas être disponibles sur tous les marchés et sont susceptibles de changer à tout moment. Les spécifications du produit peuvent différer de celles indiquées. Ce guide de planification ne doit pas être utilisé comme guide d'installation pour un produit. De plus amples informations sont nécessaires pour installer correctement et en toute sécurité les produits présentés ici. Des conseils d'installation spécifiques seront disponibles avec le produit à la livraison et sur notre site Web fisherpaykel.com

© FISHER & PAYKEL APPLIANCES LIMITED 2026

FICHES TECHNIQUES

© FISHER & PAYKEL APPLIANCES LIMITED 2026

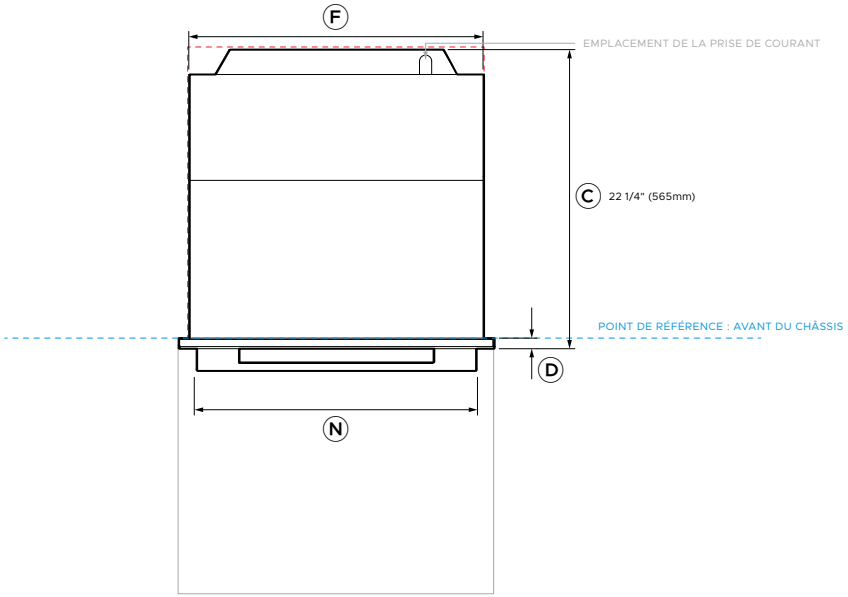

VUE DU PLAN

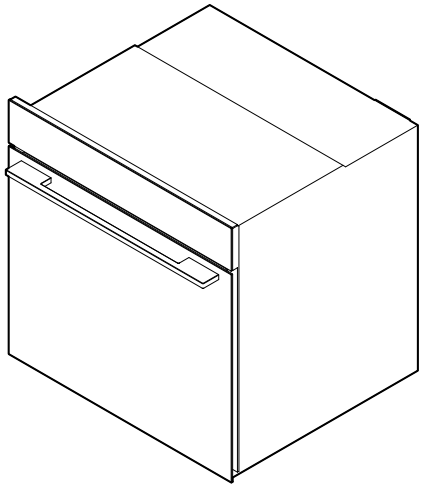

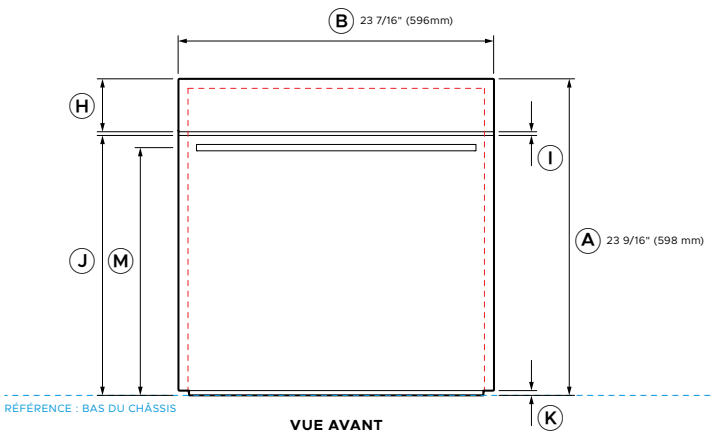

VUE AVANT

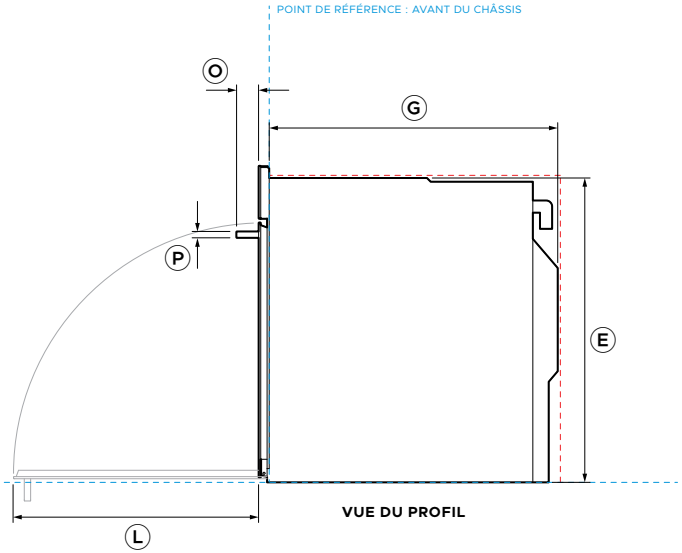

VUE DU PROFIL

No. de modèle :

OB24SAMPUB5	Four autonettoyant Minimal série 9 de 24 po - noir
OB24SAMPUG5	Four autonettoyant Minimal série 9 de 24 po - gris

Dimensions du produit		**po**	**mm**
A	Hauteur totale du produit	23 9/16	598
B	Largeur totale du produit	23 7/16	596
C	Profondeur totale du produit (poignée exclue)	22 1/4	565
D	Profondeur du cadre avant (hors poignée)	13/16	20
E	Hauteur du châssis	22 5/8	575
F	Largeur du châssis	21 7/8	556
G	Profondeur du châssis	21 7/16	545
H	Hauteur du tableau de commande	3 15/16	100
I	Espacement entre la porte et le tableau de commande	9/32	7
J	Hauteur du bord supérieur de la porte (à partir du point de référence de la base du châssis)	19 5/16	491
K	Hauteur du bord inférieur de la porte (à partir du point de référence de la base du châssis)	3/8	9
L	Profondeur d'ouverture de la porte à 90 ° (depuis l'avant du produit)	8 1/4	463
M	Hauteur de l'axe de la poignée (à partir du point de référence de la base du châssis)	18 7/16	468
N	Largeur de la poignée	20 13/16	528
O	Profondeur de la poignée (projection)	1 21/32	42
P	Épaisseur de la poignée	15/32	12

Dégagements minimaux	**po**	**mm**
Hauteur de cavité	min 22 13/16	min. 580
Largeur de la cavité	min 22 1/16	min. 560
Profondeur de la cavité (à partir du repère avant du châssis)	min 21 5/8	min 550
Dégagement du cadre avant – dessus et côtés	min 1/16	min. 2

- - - - - INDIQUE LE POINT DE RÉFÉRENCE DU PRODUIT
- - - - - INDIQUE LES DÉGAGEMENTS AUTOUR DES ARMOIRES

REMARQUE IMPORTANTE : Dans ce guide, les dimensions peuvent varier de ±2 mm (1/16 po). Veuillez lire le manuel d'installation pour obtenir des informations détaillées sur l'installation du produit. Pour les instructions d'installation et spécifications complètes, visitez le site fisherpaykel.com

© FISHER & PAYKEL APPLIANCES LIMITED 2026

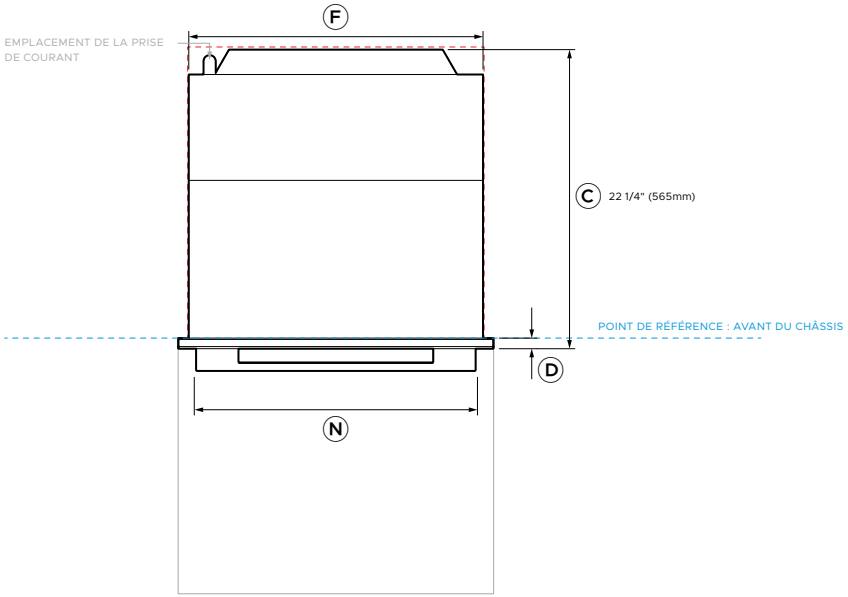

VUE DU PLAN

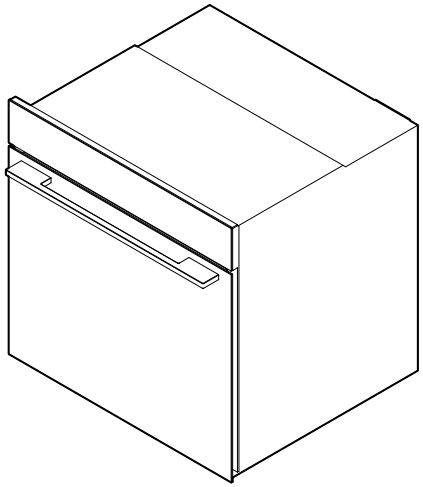

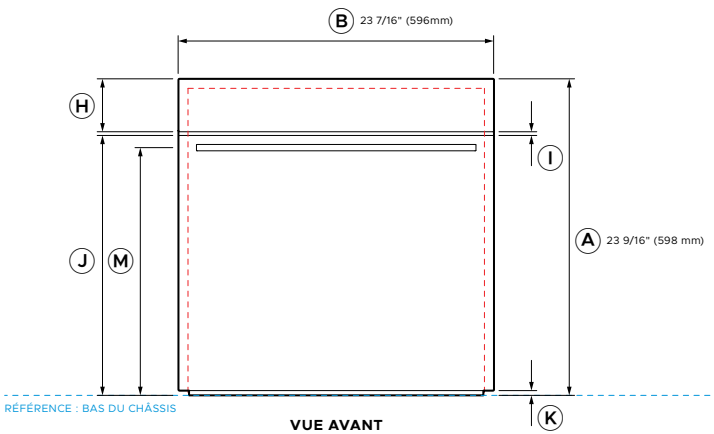

VUE AVANT

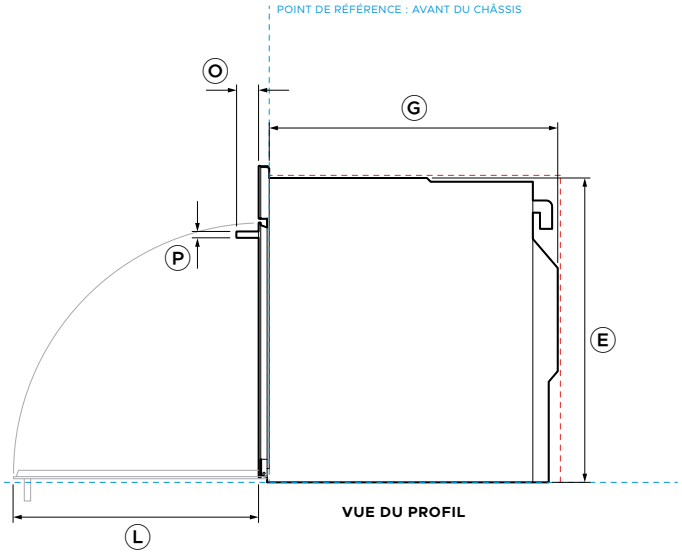

VUE DU PROFIL

0 5 10 20 Pouces

No. de modèle :

OS24SAMHUB5 Four combi-vapeur Minimal série 11 de 24 po - noir

Dimensions du produit		**po**	**mm**
A	Hauteur totale du produit	23 9/16	598
B	Largeur totale du produit	23 7/16	596
C	Profondeur totale du produit (poignée exclue)	22 1/4	565
D	Profondeur du cadre avant (hors poignée)	13/16	20
E	Hauteur du châssis	22 5/8	575
F	Largeur du châssis	21 7/8	556
G	Profondeur du châssis	21 7/16	545
H	Hauteur du tableau de commande	3 15/16	100
I	Espacement entre la porte et le tableau de commande	9/32	7
J	Hauteur du bord supérieur de la porte (à partir du point de référence de la base du châssis)	19 5/16	491
K	Hauteur du bord inférieur de la porte (à partir du point de référence de la base du châssis)	3/8	9
L	Profondeur d'ouverture de la porte à 90 ° (depuis l'avant du produit)	8 1/4	463
M	Hauteur de l'axe de la poignée (à partir du point de référence de la base du châssis)	18 7/16	468
N	Largeur de la poignée	20 13/16	528
O	Profondeur de la poignée (projection)	1 21/32	42
P	Épaisseur de la poignée	15/32	12

Dégagements minimaux	**po**	**mm**
Hauteur de cavité	min 22 13/16	min. 580
Largeur de la cavité	min 22 1/16	min. 560
Profondeur de la cavité (à partir du repère avant du châssis)	min 21 5/8	min 550
Dégagement du cadre avant – dessus et côtés	min 1/16	min. 2

- - - - - INDIQUE LE POINT DE RÉFÉRENCE DU PRODUIT
- - - - - INDIQUE LES DÉGAGEMENTS AUTOUR DES ARMOIRES

REMARQUE IMPORTANTE : Dans ce guide, les dimensions peuvent varier de ±2 mm (1/16 po). Veuillez lire le manuel d'installation pour obtenir des informations détaillées sur l'installation du produit. Pour les instructions d'installation et spécifications complètes, visitez le site fisherpaykel.com

© FISHER & PAYKEL APPLIANCES LIMITED 2026

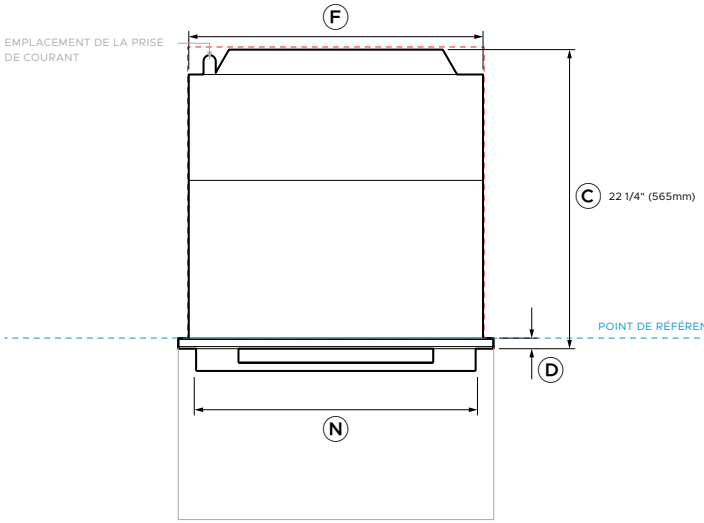

VUE DU PLAN

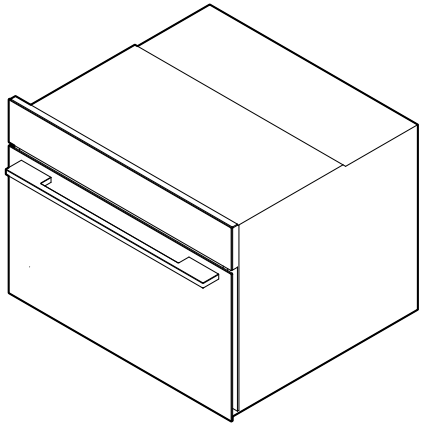

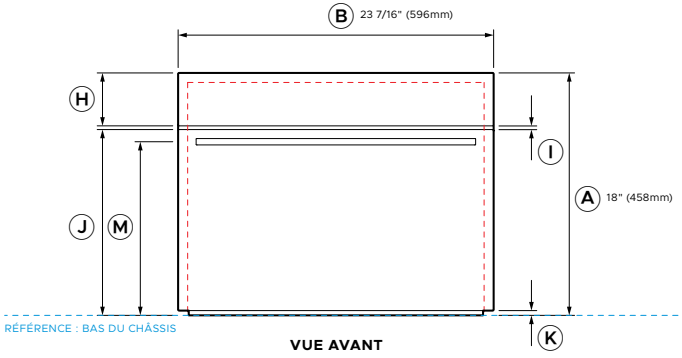

VUE AVANT

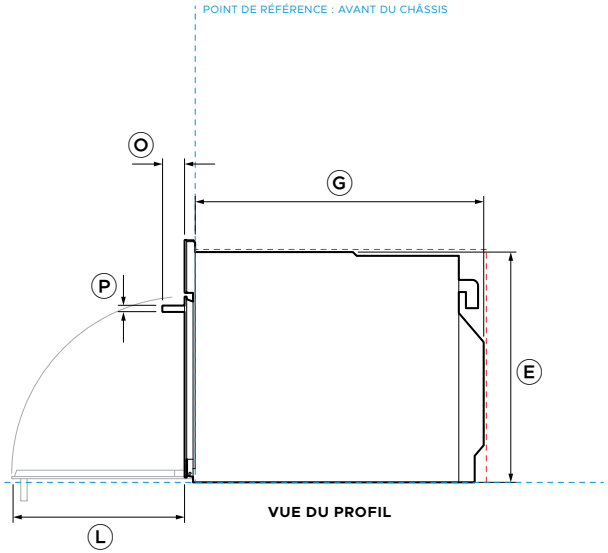

VUE DU PROFIL

No. de modèle :

OS24NAMHUB5	Four compact combi-vapeur minimaliste série 11 de 24 po - noir

Dimensions du produit		**po**	**mm**
A	Hauteur totale du produit	18	458
B	Largeur totale du produit	23 7/16	596
C	Profondeur totale du produit (poignée exclue)	22 1/4	565
D	Profondeur du cadre avant (hors poignée)	13/16	20
E	Hauteur du châssis	17 1/8	435
F	Largeur du châssis	21 7/8	556
G	Profondeur du châssis	21 7/16	545
H	Hauteur du tableau de commande	3 15/16	100
I	Espacement entre la porte et le tableau de commande	9/32	7
J	Hauteur du bord supérieur de la porte (à partir du point de référence de la base du châssis)	13 13/16	351
K	Hauteur du bord inférieur de la porte (à partir du point de référence de la base du châssis)	3/8	9
L	Profondeur d'ouverture de la porte à 90 ° (depuis l'avant du produit)	12 3/4	324
M	Hauteur de l'axe de la poignée (à partir du point de référence de la base du châssis)	12 29/32	328
N	Largeur de la poignée	20 13/16	528
O	Profondeur de la poignée (projection)	1 21/32	42
P	Épaisseur de la poignée	15/32	12

Dégagements minimaux	**po**	**mm**
Hauteur de cavité	min 17 5/16	min 440
Largeur de la cavité	min 22 1/16	min. 560
Profondeur de la cavité (à partir du repère avant du châssis)	min 21 5/8	min 550
Dégagement du cadre avant – dessus et côtés	min 1/16	min. 2

- - - - - - INDIQUE LE POINT DE RÉFÉRENCE DU PRODUIT
- - - - - - INDIQUE LES DÉGAGEMENTS AUTOUR DES ARMOIRES

REMARQUE IMPORTANTE : Dans ce guide, les dimensions peuvent varier de ±2 mm (1/16 po). Veuillez lire le manuel d'installation pour obtenir des informations détaillées sur l'installation du produit. Pour les instructions d'installation et spécifications complètes, visitez le site fisherpaykel.com

© FISHER & PAYKEL APPLIANCES LIMITED 2026

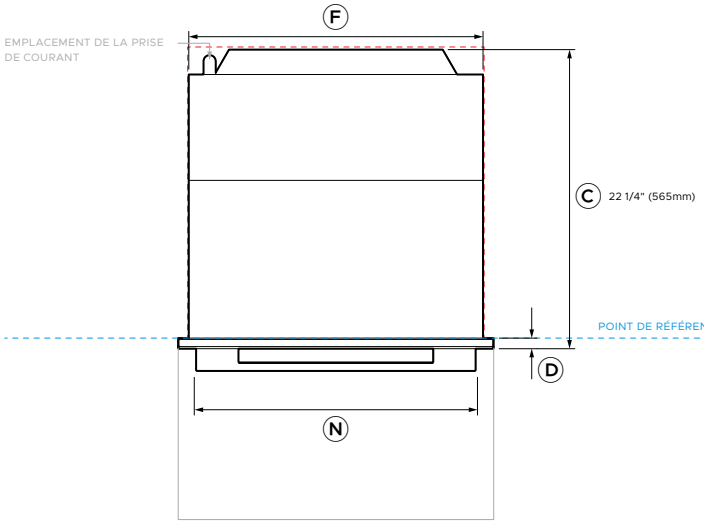

VUE DU PLAN

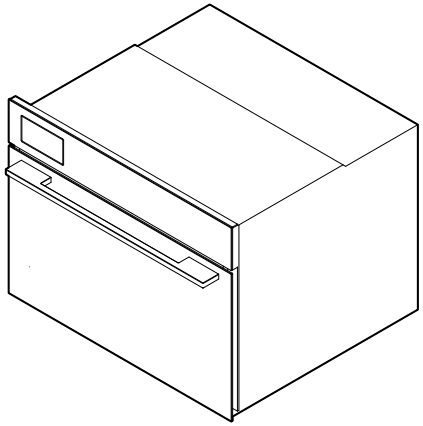

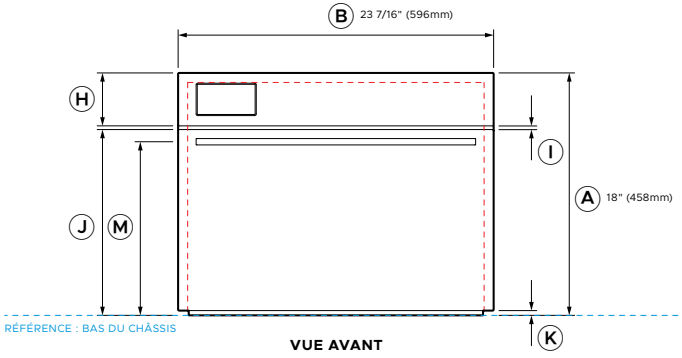

VUE AVANT

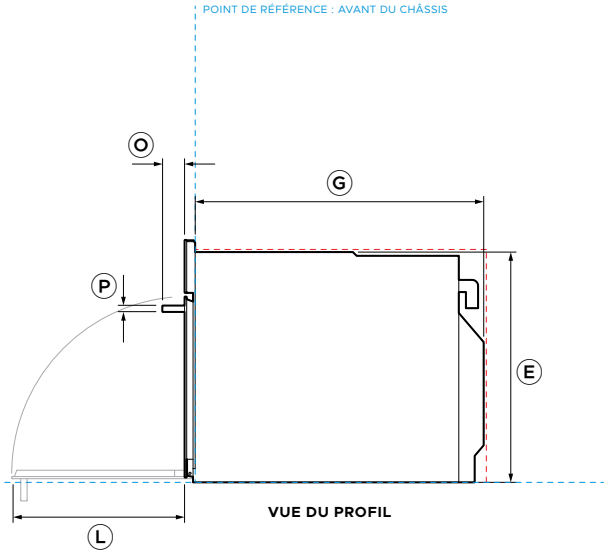

VUE DU PROFIL

No. de modèle :

OS24NAMVUB5	Four compact combi-vapeur minimaliste série 9 de 24 po - noir
OS24NAMVUG5	Four compact combi-vapeur minimaliste, 24 po, série 9 - gris

Dimensions du produit		**po**	**mm**
A	Hauteur totale du produit	18	458
B	Largeur totale du produit	23 7/16	596
C	Profondeur totale du produit (poignée exclue)	22 1/4	565
D	Profondeur du cadre avant (hors poignée)	13/16	20
E	Hauteur du châssis	17 1/8	435
F	Largeur du châssis	21 7/8	556
G	Profondeur du châssis	21 7/16	545
H	Hauteur du tableau de commande	3 15/16	100
I	Espacement entre la porte et le tableau de commande	9/32	7
J	Hauteur du bord supérieur de la porte (à partir du point de référence de la base du châssis)	13 13/16	351
K	Hauteur du bord inférieur de la porte (à partir du point de référence de la base du châssis)	3/8	9
L	Profondeur d'ouverture de la porte à 90 ° (depuis l'avant du produit)	12 3/4	324
M	Hauteur de l'axe de la poignée (à partir du point de référence de la base du châssis)	12 29/32	328
N	Largeur de la poignée	20 13/16	528
O	Profondeur de la poignée (projection)	1 21/32	42
P	Épaisseur de la poignée	15/32	12

Dégagements minimaux	**po**	**mm**
Hauteur de cavité	min 17 5/16	min 440
Largeur de la cavité	min 22 1/16	min. 560
Profondeur de la cavité (à partir du repère avant du châssis)	min 21 5/8	min 550
Dégagement du cadre avant – dessus et côtés	min 1/16	min. 2

- - - - - INDIQUE LE POINT DE RÉFÉRENCE DU PRODUIT
- - - - - INDIQUE LES DÉGAGEMENTS AUTOUR DES ARMOIRES

REMARQUE IMPORTANTE : Dans ce guide, les dimensions peuvent varier de ±2 mm (1/16 po). Veuillez lire le manuel d'installation pour obtenir des informations détaillées sur l'installation du produit. Pour les instructions d'installation et spécifications complètes, visitez le site fisherpaykel.com

© FISHER & PAYKEL APPLIANCES LIMITED 2026

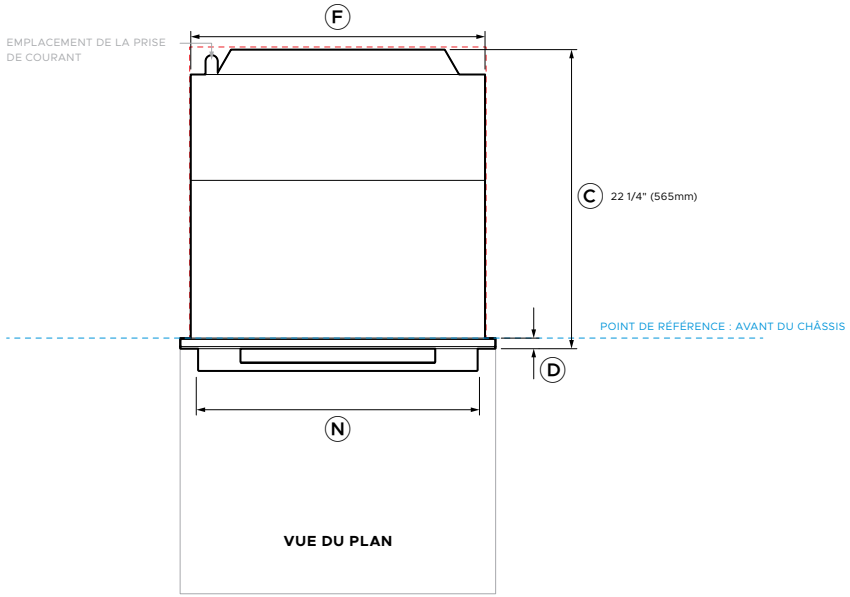

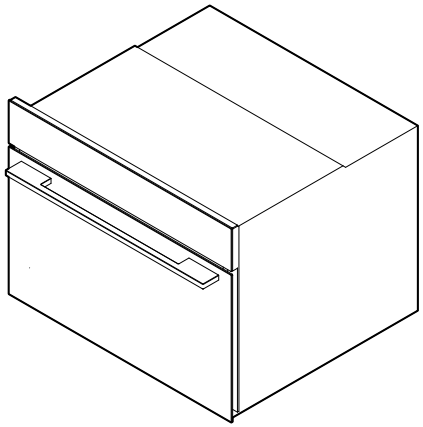

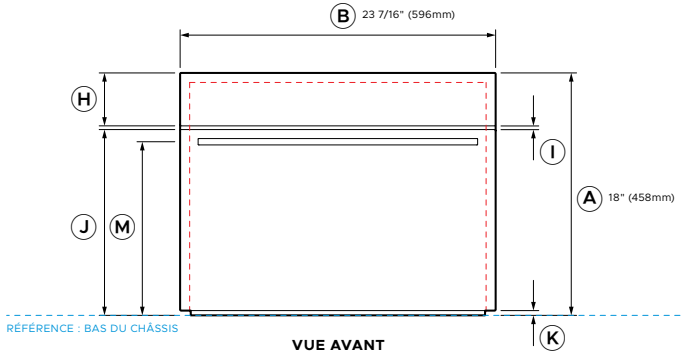

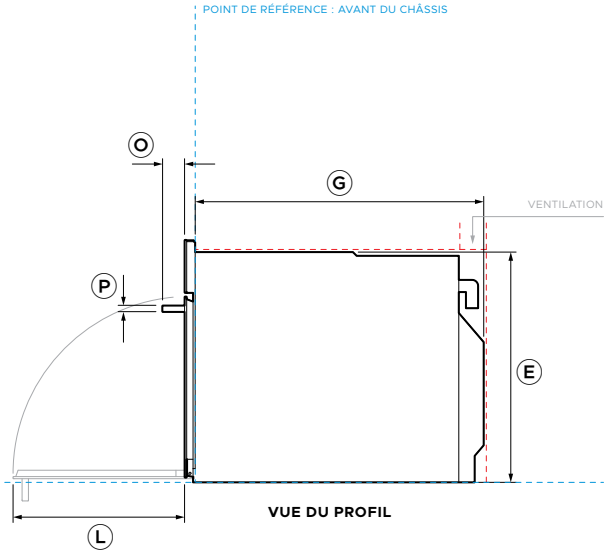

0 5 10 20 Pouces

No. de modèle :

OM24NMUB5	Four compact à convection rapide Minimal série 9 de 24 po - noir
OM24NMUG5	Four compact à convection rapide Minimal série 9 de 24 po - gris

Dimensions du produit		**po**	**mm**
A	Hauteur totale du produit	18	458
B	Largeur totale du produit	23 7/16	596
C	Profondeur totale du produit (poignée exclue)	22 1/4	565
D	Profondeur du cadre avant (hors poignée)	13/16	20
E	Hauteur du châssis	17 1/8	435
F	Largeur du châssis	21 7/8	556
G	Profondeur du châssis	21 7/16	545
H	Hauteur du tableau de commande	3 15/16	100
I	Espacement entre la porte et le tableau de commande	9/32	7
J	Hauteur du bord supérieur de la porte (à partir du point de référence de la base du châssis)	13 13/16	351
K	Hauteur du bord inférieur de la porte (à partir du point de référence de la base du châssis)	3/8	9
L	Profondeur d'ouverture de la porte à 90 ° (depuis l'avant du produit)	12 3/4	324
M	Hauteur de l'axe de la poignée (à partir du point de référence de la base du châssis)	12 29/32	328
N	Largeur de la poignée	20 13/16	528
O	Profondeur de la poignée (projection)	1 21/32	42
P	Épaisseur de la poignée	15/32	12

Dégagements minimaux	**po**	**mm**
Hauteur de cavité	min 17 5/16	min 440
Largeur de la cavité	min 22 1/16	min. 560
Profondeur de la cavité (à partir du repère avant du châssis)	min 21 5/8	min 550
Dégagement du cadre avant – dessus et côtés	min 1/16	min. 2

Exigences en matière de ventilation	**po**	**mm**
Hauteur de l'ouverture de la ventilation arrière*	min. 2	min 50
Largeur de l'ouverture de ventilation arrière*	min 22 1/16	min. 560

*Une surface de ventilation totale minimale de 43,4 po (280 cm²) est requise. L'ouverture de ventilation doit être située à l'arrière de la cavité et peut être positionnée à la base, sur les côtés ou dans le haut de la cavité.

- - - - - INDIQUE LE POINT DE RÉFÉRENCE DU PRODUIT
- - - - - INDIQUE LES DÉGAGEMENTS AUTOUR DES ARMOIRES

REMARQUE IMPORTANTE : Dans ce guide, les dimensions peuvent varier de ±2 mm (1/16 po). Veuillez lire le manuel d'installation pour obtenir des informations détaillées sur l'installation du produit. Pour les instructions d'installation et spécifications complètes, visitez le site fisherpaykel.com

© FISHER & PAYKEL APPLIANCES LIMITED 2026

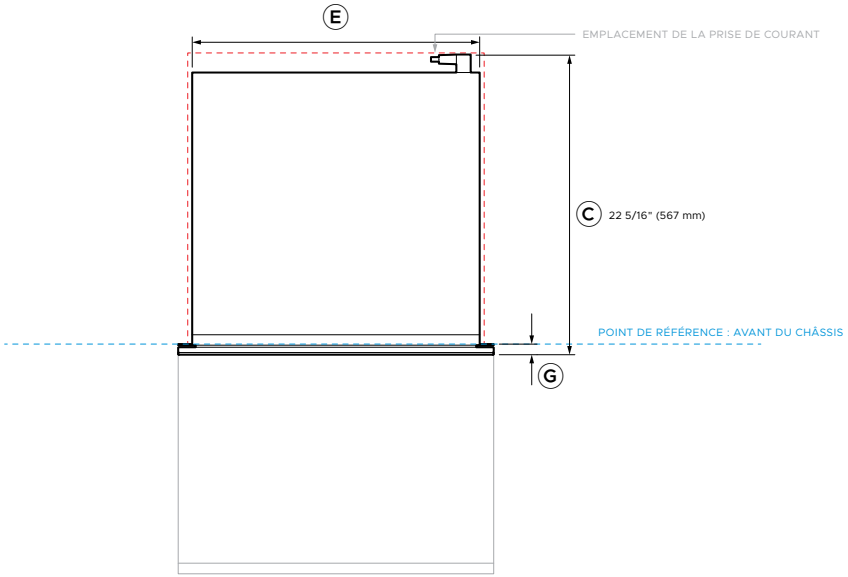

VUE DU PLAN

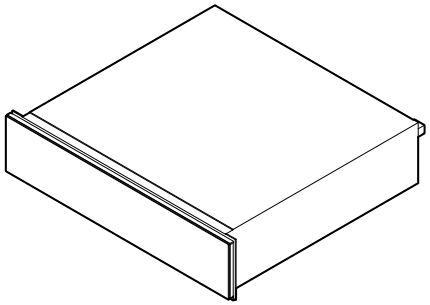

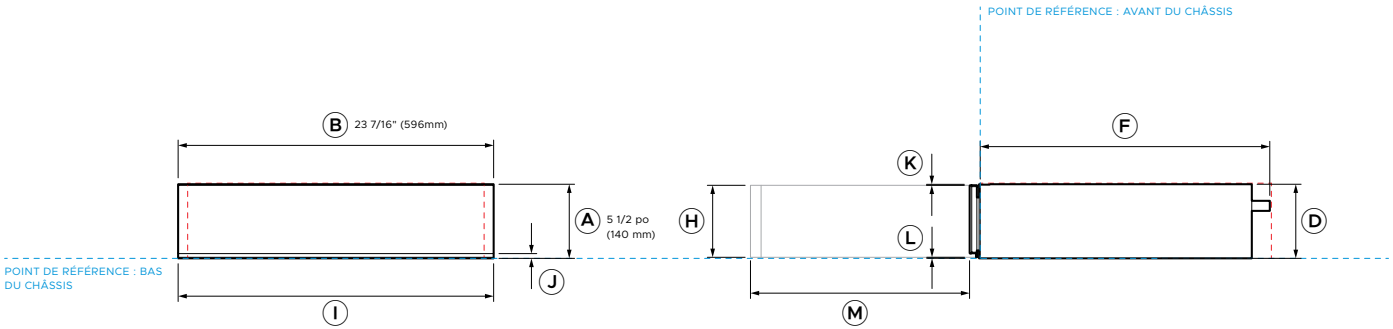

VUE AVANT **VUE DU PROFIL**

0 5 10 20 Pouces

No. de modèle :

WB24SMB3	Tiroir-réchaud Minimal, 24 po, série 9 - noir
WB24SMG3	Tiroir-réchaud minimaliste, 24 po, série 9 - gris

Dimensions du produit		**po**	**mm**
A	Hauteur totale du produit	5 1/2	140
B	Largeur totale du produit	23 7/16	596
C	Profondeur globale du produit (prise électrique incluse)	22 5/16	567
D	Hauteur du châssis	5 1/2	140
E	Largeur du châssis	21 3/8	543
F	Profondeur du châssis	21 9/17	547
G	Profondeur du cadre avant (incluant la collerette d'encastrement et le panneau avant)	13/16	20
H	Hauteur du panneau avant	5 3/8	136
I	Largeur du panneau avant	23 7/16	596
J	Hauteur du bord visuel inférieur du panneau avant (à partir du point de référence de la base du châssis)	3/8	9
K	Hauteur du bord supérieur du panneau avant au-dessus du châssis	1/16	2
L	Hauteur du bord réel inférieur du panneau avant (à partir du point de référence de la base du châssis)	1/16	2
M	Glissière à extension	max 16 5/16	max 414

Dégagements minimaux	**po**	**mm**
Hauteur de cavité - installation d'un appareil seul - installation empilée	 min 5 9/16 5 1/2	 min 142 140
Largeur de la cavité	min 22 1/16	min. 560
Profondeur de la cavité (à partir du repère avant du châssis)	min 21 5/8	min 550
Dégagement du cadre avant – dessus et côtés	min 1/16	min 2

Remarque : Les fours Fisher & Paykel de 24 po peuvent être installés directement sur le tiroir. Une étagère intermédiaire n'est pas nécessaire.

- - - - - INDIQUE LE POINT DE RÉFÉRENCE DU PRODUIT
- - - - - INDIQUE LES DÉGAGEMENTS AUTOUR DES ARMOIRES

REMARQUE IMPORTANTE : Dans ce guide, les dimensions peuvent varier de ±2 mm (1/16 po). Veuillez lire le manuel d'installation pour obtenir des informations détaillées sur l'installation du produit. Pour les instructions d'installation et spécifications complètes, visitez le site fisherpaykel.com

© FISHER & PAYKEL APPLIANCES LIMITED 2026

CONSIDÉRATIONS DE PLANIFICATION

© FISHER & PAYKEL APPLIANCES LIMITED 2026

DÉGAGEMENTS DES ARMOIRES

DÉGAGEMENTS	po	mm
A Dégagement du panneau avant/personnalisé - côtés	min 1/16	min. 2
B Dégagement du panneau avant/personnalisé - dessus	min 1/16	min. 2

SOUS-BANC

Si vous installez une surface de cuisson au-dessus du four, veillez à ce qu'un dégagement suffisant soit prévu pour la table de cuisson, conformément aux instructions du fabricant de la table de cuisson.

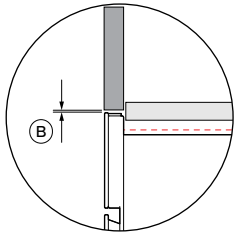

DÉTAIL 1
VUE DU PROFIL

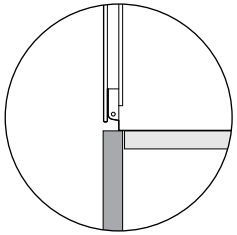

DÉTAIL 2
VUE DU PROFIL

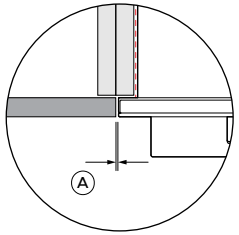

DÉTAIL 3
VUE EN PLAN

Les produits ne nécessitent aucun dégagement au bas entre le produit et le panneau avant de l'armoire ou l'appareil ménager.

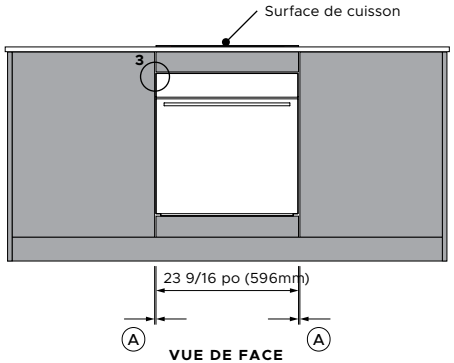

VUE DE FACE

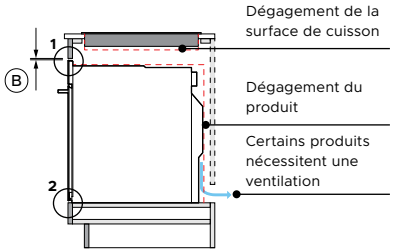

VUE DU PROFIL

INSTALLATION

UNIQUE

Rendez-vous à la section « Fiches de données » de ce guide de planification pour plus de détails.

EMPILÉ OU EN GRILLE

Rendez-vous à la section « Hauteur d'empilage » dans ce guide de planification.pour plus de détails.

REVÊTEMENT NOIR

Il est recommandé d'appliquer un revêtement noir sur tous les panneaux avant et les ouvertures aux emplacements des produits, ainsi que sur les panneaux latéraux des armoires lorsqu'une feuillure est présente.

ÉTAGÈRE DE SÉPARATION

Si la façade de l'appareil est plus épaisse que celle du meuble, réglez la profondeur de l'étagère de séparation pour que le four soit au même niveau que la façade du meuble.

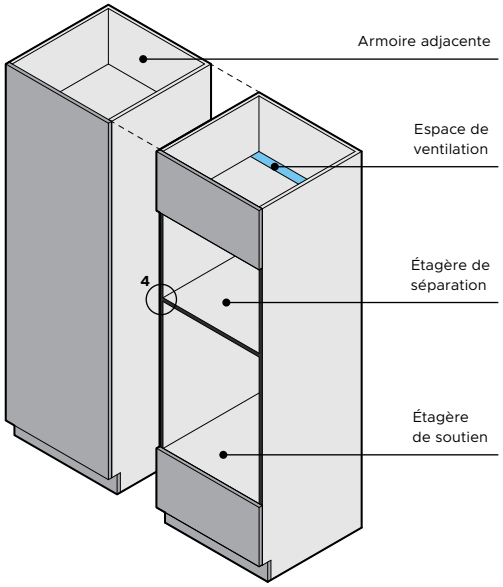

GARNITURE DE L'ARMOIRE DU FOUR (FACULTATIF)

Une garniture d'armoire noire en option est fournie avec tous les fours.
Avant l'installation, vérifiez la hauteur de la garniture par rapport aux étagères de séparation ou de support. Si nécessaire, entailler et couper la garniture à la hauteur appropriée pour éviter toute interférence.

Remarque : Les fours à micro-ondes ont une largeur de garniture différente. Assurez-vous que la bonne garniture est utilisée pour chaque appareil.

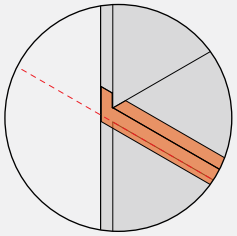

DÉTAIL 4
VUE ISOMÉTRIQUE

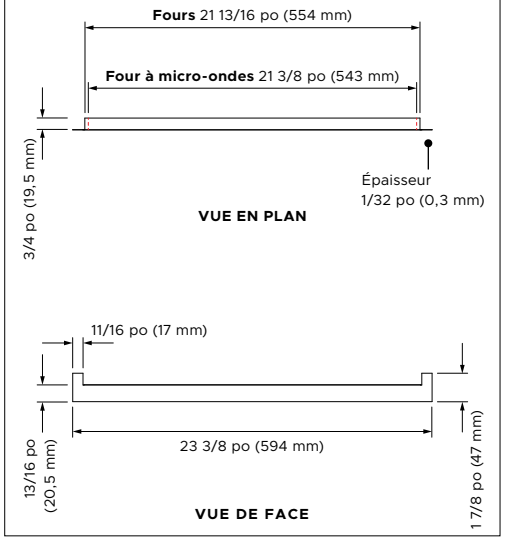

Les modèles présentés dans le présent Guide de planification peuvent ne pas être disponibles sur tous les marchés et sont susceptibles de changer à tout moment. Les spécifications du produit peuvent différer de celles indiquées. Ce guide de planification ne doit pas être utilisé comme guide d'installation pour un produit. De plus amples informations sont nécessaires pour installer correctement et en toute sécurité les produits présentés ici. Des conseils d'installation spécifiques seront disponibles avec le produit à la livraison et sur notre site Web fisherpaykel.com

© FISHER & PAYKEL APPLIANCES LIMITED 2026

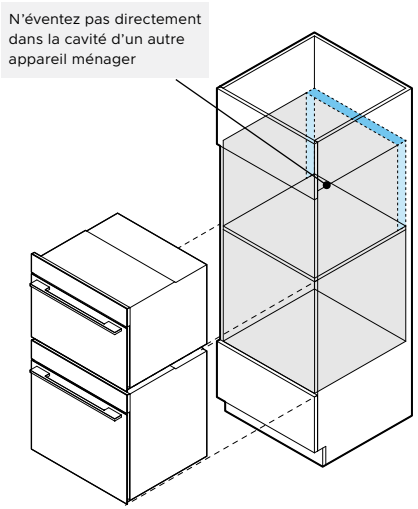

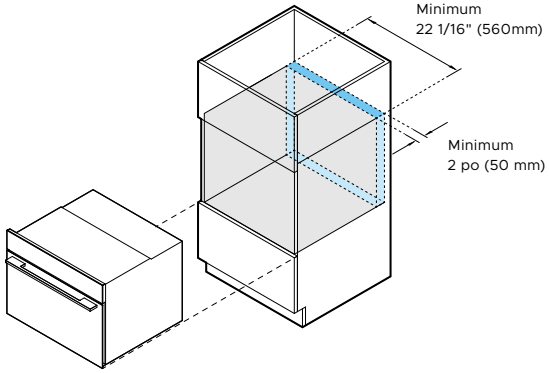

Options pour la surface totale minimum de ventilation

VENTILATION

La ventilation est nécessaire pour garantir le bon fonctionnement de certains produits.

Emplacements possibles des évents :

- Espace derrière l'armoire
- Cavité supérieure (pas une cavité de produit)
- Cavité de coup-de-pied
- Armoires adjacentes (pas une cavité de produit)

Armoire avec panneau arrière ou installée contre un mur :
Sélectionnez l'un des emplacements de ventilation mentionnés ci-dessus, en fournissant la surface minimale de ventilation requise.

Armoire sans panneau arrière :
Si l'armoire est fabriquée sans panneau arrière et n'est pas positionnée directement contre un mur, l'arrière ouvert fournira une ventilation suffisante.

N'éventez pas directement dans la cavité d'un autre appareil ménager.

FOUR COMPACT À CONVECTION RAPIDE

OM24NMUB5, OM24NMUG5

POSITIONNEMENT DE LA VENTILATION

Surface totale minimale de ventilation	43,4 po (280 cm²) ou 2 po x 22 1/16 po (50 mm x 560 mm)
Options de ventilation de la cavité	base, côtés, dessus ou arrière

Les modèles présentés dans le présent Guide de planification peuvent ne pas être disponibles sur tous les marchés et sont susceptibles de changer à tout moment. Les spécifications du produit peuvent différer de celles indiquées. Ce guide de planification ne doit pas être utilisé comme guide d'installation pour un produit. De plus amples informations sont nécessaires pour installer correctement et en toute sécurité les produits présentés ici. Des conseils d'installation spécifiques seront disponibles avec le produit à la livraison et sur notre site Web fisherpaykel.com

© FISHER & PAYKEL APPLIANCES LIMITED 2026

HAUTEUR DE LA PILE

*La hauteur d'empilage correspond à la hauteur totale du produit avec un dégagement minimal au-dessus du panneau de commande de l'appareil ou du panneau avant.

A Hauteur totale du produit

+

B Dégagement minimal au-dessus du panneau avant/personnalisé de l'appareil jusqu'à l'appareil supérieur

=

C Hauteur d'empilage

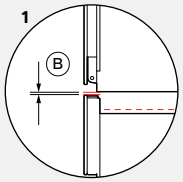

DÉTAIL 1
VUE DU PROFIL

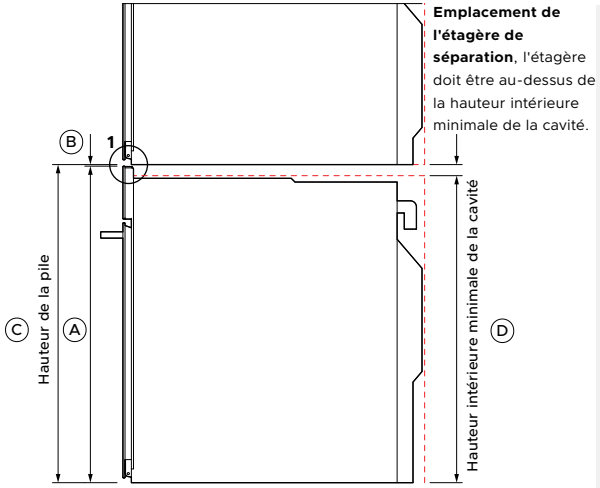

Emplacement de l'étagère de séparation, l'étagère doit être au-dessus de la hauteur intérieure minimale de la cavité.

VUE DU PROFIL

Pour certains produits, un évent est nécessaire à l'arrière des armoires.

Des étagères de division sont nécessaires pour soutenir les appareils empilés et pour obtenir un dégagement correct.

Les étagères de séparation doivent être construites dans un matériau capable de supporter le poids des appareils. Assurez-vous que le produit ne supporte aucun poids provenant des armoires ou des produits installés au-dessus.

Les tiroirs peuvent supporter entièrement un four Fisher & Paykel de 24 po. Une étagère intermédiaire n'est pas requise.

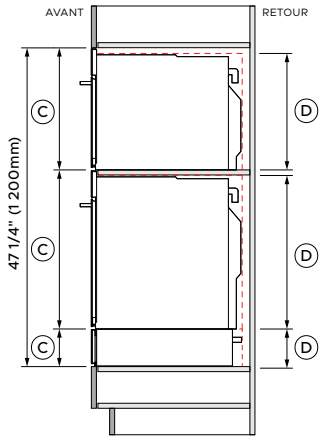

EXEMPLE
VUE DU PROFIL

HAUTEUR INTÉRIEURE MINIMALE DE LA CAVITÉ

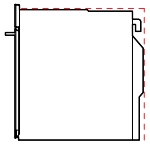

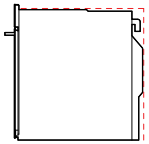

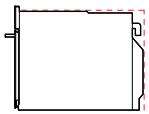

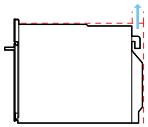

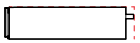

	FOUR AUTONETTOYANT OB24SAMPUB5, OB24SAMPUG5		FOUR À VAPEUR COMBI OS24SAMHUB5		FOUR COMPACT COMBI-VAPEUR OS24NAMHUB5, OS24NAMVUB5, OS24NAMVUG5		FOUR COMPACT À CONVECTION RAPIDE OM24NMUB5, OM24NMUG5		TIROIR CHAUFFANT WB24SMB3, WB24SMG	
DIMENSIONS	**po**	**mm**	**po**	**mm**	**po**	**mm**	**po**	**mm**	**po**	**mm**
A Hauteur totale du produit	23 9/16	598	23 9/16	598	18	458	18	458	5 1/2	140
B Dégagement minimum en haut au-dessus du panneau avant de l'appareil / panneau personnalisé	1/16	2	1/16	2	1/16	2	1/16	2	-	-
C Hauteur de la pile	23 5/8	600	23 5/8	600	18 1/8	460	18 1/8	460	5 1/2	140*
D Hauteur minimum de la cavité	22 13/16	580	22 13/16	580	17 5/16	440	17 5/16	440	5 1/2	140

*Les fours Fisher & Paykel de 24 po peuvent être installés directement sur le tiroir. Une étagère intermédiaire n'est pas nécessaire. Remarque : L'installation autonome des tiroirs nécessite un dégagement minimal au-dessus. Consultez la section « Fiches techniques » de ce guide de planification pour plus de détails.

Les modèles présentés dans le présent Guide de planification peuvent ne pas être disponibles sur tous les marchés et sont susceptibles de changer à tout moment. Les spécifications du produit peuvent différer de celles indiquées. Ce guide de planification ne doit pas être utilisé comme guide d'installation pour un produit. De plus amples informations sont nécessaires pour installer correctement et en toute sécurité les produits présentés ici. Des conseils d'installation spécifiques seront disponibles avec le produit à la livraison et sur notre site Web fisherpaykel.com

SERVICES

© FISHER & PAYKEL APPLIANCES LIMITED 2026

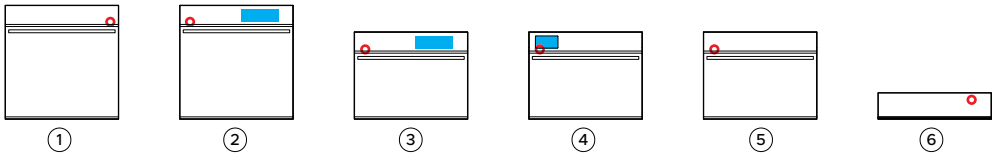

VUE DE FACE

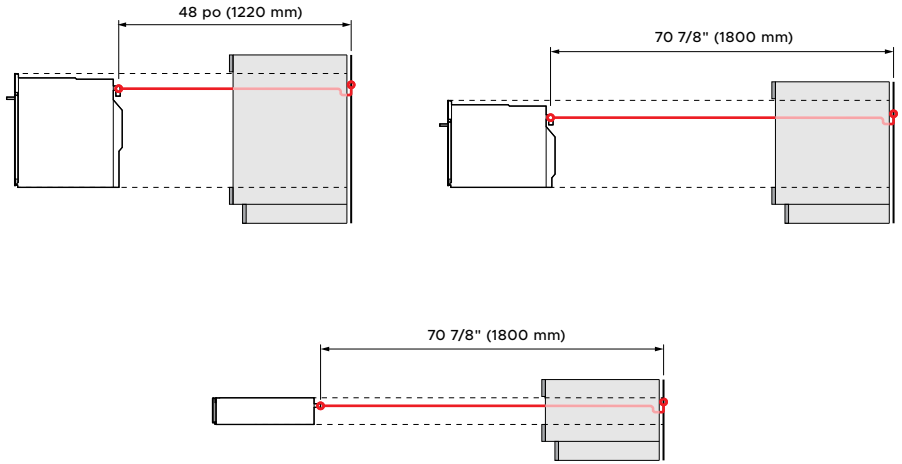

VUE DU PROFIL

CONNEXION

Les connexions peuvent être situées dans une armoire adjacente d'un côté ou de l'autre de l'appareil. Veillez à ce que l'alimentation électrique reste accessible après l'installation afin de permettre l'accès à tout entretien futur du produit.

CONNEXION D'ALIMENTATION — EMPLACEMENT DU RÉSERVOIR D'EAU

CÂBLÉ

Pour plus d'informations sur les exigences électriques, reportez-vous au guide d'installation.

	FOUR AUTONETTOYANT	FOUR À VAPEUR COMBI	FOUR COMPACT COMBI-VAPEUR	FOUR COMPACT À CONVECTION RAPIDE	TIROIRS-RÉCHAUDS
SÉRIE 11		**2** OS24SAMHUB5	**3** OS24NAMHUB5		
SÉRIE 9	**1** OB24SAMPUB5 OB24SAMPUG5		**4** OS24NAMVUB5 OS24NAMVUG5	**5** OM24NMUB5 OM24NMUG5	**6** WB24SMB3 WB24SMG3
CONNEXION D'ALIMENTATION					
Connexion	Câblé 48 po (1220 mm)	Câblé 48 po (1220 mm)	Câblé 48 po (1220 mm)	Câblé 70 7/8" (1800 mm)	Cordon flexible 70 7/8" (1800 mm)
Lieu	en haut à droite	en haut à gauche	en haut à gauche	en haut à gauche	en haut à droite
ÉLECTRIQUE					
Circuit dédié (A)	20	20	20	20	15
Alimentation nominale (W)	4200/3200	4200/3200	4200/3200	3300 / 3900	930
Alimentation (Hz)	60	60	60	60	60
Tension (V)	208/240	208/240	208/240	208/240	120

Remarque : L'installation de plusieurs produits nécessite la conception de prises de courant conformément aux réglementations locales.

Les modèles présentés dans le présent Guide de planification peuvent ne pas être disponibles sur tous les marchés et sont susceptibles de changer à tout moment. Les spécifications du produit peuvent différer de celles indiquées. Ce guide de planification ne doit pas être utilisé comme guide d'installation pour un produit. De plus amples informations sont nécessaires pour installer correctement et en toute sécurité les produits présentés ici. Des conseils d'installation spécifiques seront disponibles avec le produit à la livraison et sur notre site Web fisherpaykel.com

© FISHER & PAYKEL APPLIANCES LIMITED 2026

FISHER & PAYKEL